"SITA" d.o.o.
Budva, Crna Gora



IDEJNO RJEŠENJE
UGOSTITELJSKE TERASE

Na dijelu k.p. br. 4059, K.O. Podgorica II - Zona I_A, Opština Podgorica

NOVEMBAR 2026.

Elektronski potpis projektanta	Elektronski potpis revidenta	Elektronski potpis nadležnog organa za izdavanje građevinske dozvole
Miloš Đikanović Digitally signed by Miloš Đikanović DN: c=ME, o=PostaCG, ou=Fizičko lice, serialNumber=83803, givenName=Miloš, sn=Đikanović, cn=Miloš Đikanović Date: 2026.11.12 09:31:55 +01'00'		

INVESTITOR[1] "ROLA" D.O.O.

OBJEKAT[2] OTVORENA UGOSTITELJSKA TERASA

LOKACIJA[3] Na dijelu k.p. 4059, K.O. Podgorica II - Zona $I_{A,}$ Opština Podgorica

DIO TEHNIČKE DOKUMENTACIJE[4] Idejno rješenje

AUTOR PROJEKTA[5] Miloš Đikanović, MA arh.

PROJEKTANT[6] "SITA" d.o.o. Budva, Crna Gora

ODGOVORNO LICE[7] Miloš Đikanović, MA arh.

VODEĆI PROJEKTANT[8] Miloš Đikanović, MA arh.

ODGOVORNI PROJEKTANT[9] Miloš Đikanović, MA arh.

SARADNICI NA PROJEKTU[10] Semir Ćatović, MSc arh., Darko Đurašević spec.sci. arh.

Janja Đurović, BSc politeh, Marija Kljajić, BSc politeh

[1] Naziv/ime investitora
[2]Naziv objekta koji se gradi
[3]Mjesto gradnje, planski dokument, urbanistička parcela, katastarska opština, katastarska parcela
[4]Idejno rješenje, idejni projekat, glavni projekat, projekat izvedenog stanja, projekat održavanja
[5]Ime i prezime autora projekta
[6]Naziv privrednog društva, pravnog lica odnosno preduzetnika koji je izradio tehničku dokumentaciju, adresa
[7]Ime i prezime odgovornog lica u privrednom društvu ili pravnom licu ili ime i prezime preduzetnika
[8]Ime i prezime vodećeg projektanta
[9]Ime i prezime odgovornog projektanta
[10]Ime i prezime saradnika na izradi dijela tehničke dokumentacije

Elektronski potpis projektanta	Elektronski potpis revidenta	Elektronski potpis nadležnog organa za izdavanje građevinske dozvole
Miloš Đikanović Digitally signed by Miloš Đikanović DN: c=ME, o=PostaCG, ou=Fizičko lice, serialNumber=83803, givenName=Miloš, sn=Đikanović, cn=Miloš Đikanović Date: 2026.11.12 09:33:02 +01'00'		

INVESTITOR[1]	"ROLA" D.O.O.
OBJEKAT[2]	OTVORENA UGOSTITELJSKA TERASA
LOKACIJA[3]	Na dijelu k.p. 4059, K.O. Podgorica II - Zona I_A, Opština Podgorica
VRSTA TEHNIČKE DOKUMENTACIJE[4]	Idejno rješenje
AUTOR PROJEKTA[5]	Miloš Đikanović, MA arh.
PROJEKTANT[6]	"SITA" d.o.o. Budva, Crna Gora
ODGOVORNO LICE[7]	Miloš Đikanović, MA arh.
VODEĆI PROJEKTANT[8]	Miloš Đikanović, MA arh.

[1] Naziv/ime investitora
[2]Naziv objekta koji se gradi
[3]Mjesto gradnje, planski dokument, urbanistička parcela, katastarska opština, katastarska parcela
[4]Idejno rješenje, idejni projekat, glavni projekat, projekat izvedenog stanja, projekat održavanja
[5]Ime i prezime autora projekta
[6]Naziv privrednog društva, pravnog lica odnosno preduzetnika koji je izradio tehničku dokumentaciju, adresa
[7]Ime i prezime odgovornog lica u privrednom društvu ili pravnom licu ili ime i prezime preduzetnika
[8]Ime i prezime vodećeg projektanta

OBRAZAC 3

PODACI O PROJEKTANTIMA		
NAZIV OBJEKTA	PROJEKTANT[1]	VODEĆI PROJEKTANT[2]
STAMBENI OBJEKAT	**"SITA" d.o.o. Budva, Crna Gora Licenca br. UPI 09-332/25-4101/2**	**Miloš Đikanović, MA arh. Licenca br. UPI 09-332/25-4071/2**
DJELOVI TEHNIČKE DOKUMENTACIJE		
PROJEKAT[3]	PROJEKTANT[4]	ODGOVORNI PROJEKTANT[5]
Arhitektonski projekat	**"SITA" d.o.o. Budva, Crna Gora Licenca br. UPI 09-332/25-4101/2**	**Miloš Đikanović, MA arh. Licenca br. UPI 09-332/25-4071/2**

[1] Naziv privrednog društva, pravnog lica odnosno preduzetnika koji je izradio tehničku dokumentaciju, broj licence, adresa, telefon, e-mail
[2] Ime i prezime vodećeg projektanta
[3] Dio tehničke dokumentacije (arhitektonski projekat, građevinski projekat, elektrotehnički projekat,.....)
[4] Naziv privrednog društva, pravnog lica odnosno preduzetnika koji je izradio dio tehničke dokumentacije, broj licence, adresa, telefon, e-mail
[5] Ime i prezime odgovornog projektanta dijela tehničke dokumentacije

"SITA" d.o.o.
Budva, Crna Gora

OBRAZAC 4

IZJAVA ODGOVORNOG PROJEKTANTA DA JE TEHNIČKA DOKUMENTACIJA IZRAĐENA U SKLADU SA VAŽEĆIM PROPISIMA

OBJEKAT[1]	OTVORENA UGOSTITELJSKA TERASA
LOKACIJA[2]	Na dijelu k.p. 4059, K.O. Podgorica II - Zona I_A, Opština Podgorica
VRSTA TEHNIČKE DOKUMENTACIJE[3]	Idejno rješenje
ODGOVORNI PROJEKTANT[4]	Miloš Đikanović, MA arh.

IZJAVLJUJEM

Da je dio tehničke dokumentacije: Arhitektonski projekat urađen u skladu sa:

- Zakonom o izgradnji objekata i podzakonskim aktima donešenim na osnovu navedenog zakona;
- urbanističko-tehničkim uslovima;
- posebnim propisima koji direktno ili na drugi način utiču na osnovne uslove za objekte;
- pravilima struke.

Pod krivičnom i materijalnom odgovornošću izjavljujemo da su svi podaci navedeni u ovoj izjavi istiniti.

Miloš Đikanović

Digitally signed by Miloš Đikanović
DN: c=ME, o=PostaCG, ou=Fizičko lice, serialNumber=83803, givenName=Miloš, sn=Đikanović, cn=Miloš Đikanović
Date: 2026.11.12 09:34:22 +01'00'

(elektronski potpis odgovornog projektanta)

Miloš Đikanović
za projektanta odgovorno lice (ime)

Miloš Đikanović

Digitally signed by Miloš Đikanović
DN: c=ME, o=PostaCG, ou=Fizičko lice, serialNumber=83803, givenName=Miloš, sn=Đikanović, cn=Miloš Đikanović
Date: 2026.11.12 09:35:46 +01'00'

(elektronski potpis odgovornog lica)

Podgorica, novembar 2026.
(mjesto i datum)

[1] Naziv projektovanog objekta
[2] Mjesto gradnje, planski dokument, urbanistička parcela, katastarska opština, katastarska parcela
[3] Idejno rješenje, idejni projekat, glavni projekat, projekat izvedenog stanja, projekat održavanja
[4] Ime i prezime odgovornog projektanta

DRUŠTVO SA OGRANIČENOM ODGOVORNOŠĆU "SITA" BUDVA

Sadržaj tehničke dokumentacije

1. Opšta dokumentacija:
- Naslovna strana
- Obrazac 1
- Obrazac 2
- Obrazac 3
- Obrazac 4
- Sadržaj predmetne knjige
- Ugovor o izradi idejnog rješenja sa investitorom
- Rješenje o registraciji preduzeća
- Licenca preduzeća za izradu teh. dokumentacije
- Polisa osiguranja od odgovornosti
- Licenca ovašćenog inženjera
- Potvrda o članstvu u inženjersku komoru
- Projektni zadatak

2. Urbanističko tehnički uslovi
- Urbanističko tehnički uslovi
- List nepokretnosti
- Ugovor o zakupu

3. Tekstualna dokumentacija
- Tehnički opis

4. Grafička dokumentacija
- Situacioni prikazi
- Osnove
- Presjeci
- Fasade
- Trodimenzionalni prikazi

Ugovor o izradi tehničke dokumentacije

Sita d.o.o. Budva / Mediteranska 43 / 85310 Budva / Crna Gora
tel: +382 63 476 264 / e-mail: architecturesita@gmail.com/ PIB: 03231569 / 520-3858 735
Hipotekarna banka

Na osnovu Zakona o obligacionim odnosima, između:

I. **"ROLA" D.O.O, Ulica Novaka Miloševa br. 44, Opština Podgorica, Crna Gora, PIB 03791599, kojeg zastupa izvršni direktor Stijović Luka (u daljem tekstu Naručilac), s jedne strane,**

i

II. **„SITA" D.O.O. sa sjedištem u Budvi, Crna Gora, Mediteranska 43, PIB 03231569 (u daljem tekstu Projektant), koga zastupa Miloš Đikanović, s druge strane, zaključuje se:**

UGOVOR O PROJEKTOVANJU

Predmet ugovora

Član 1.
Naručilac ustupa a Projektant se obavezuje da za Naručioca izradi **IDEJNO RJEŠENJE** za:

OBJEKAT: **OTVORENA UGOSTITELJSKA TERASA**

LOKACIJA: **Na dijelu k.p. 4059, K.O. Podgorica II – Zona Ia, Opština Podgorica**

Dokumentacija iz stava 1. ovog člana mora da bude izrađena shodno važećim zakonima i pravilima struke, a sve u cilju dobijanja Saglasnosti od Glavnog gradskog arhitekte, kao i dobijanje pozitivnog izvještaja revizije od strane ovlašćenog revizora.

Član 2.
Projektant je obavezan da usluge navedene u članu 1. ovog ugovora izvrši u svemu prema projektnom zadatku i urbanističko – tehničkim uslovima koje je dobio od Naručioca, a za objekte **OTVORENA UGOSTITELJSKA TERASA na Na dijelu k.p. 4059, K.O. Podgorica II – Zona Ia, Opština Podgorica**

Projektni zadatak

Član 3.

Projektant je dužan da blagovremeno i detaljno prouči projektni zadatak na osnovu kojeg se izrađuje tehnička dokumentacija saobrazno sa ovim ugovorom, kao i da od Naručioca blagovremeno, pismeno, zatraži objašnjenje u vezi sa nedovoljno jasnim detaljima. Naručilac je dužan da postupi po zahtjevima Projektanta i da mu u primjerenom roku, u pismenoj formi, pruži traženo objašnjenje o projektnom zadatku. Ako uoči nedostatke u projektnom zadatku i smatra

da tu dokumentaciju treba mijenjati u cilju poboljšanja ili iz drugih razloga, Projektant je dužan da o tome blagovremeno obavijesti Naručioca.

Član 4.

Naručilac ima pravo da mijenja projektni zadatak na osnovu kojeg će se izraditi tehnička dokumentacija. Ako se izmijeni projektni zadatak, u skladu sa stavom 1. ovog člana, mijenjaju se na odgovarajući način i ugovorene cijene, rok za izradu tehničke dokumentacije i drugi djelovi ovog ugovora na koje utiču izmjene projektnog zadatka.

Ako se izmjenom projektnog zadatka bitno mijenjaju uslovi za izvršenje ovog ugovora, Projektant ima pravo da traži njegovu izmjenu ili da odustane od ovog ugovora.

Troškove i druge štete nastale izmjenom ili otklanjanjem nedostatka projektnog zadatka, snosi Naručilac.

Cijena

Član 5.

Cijena koštanja usluga koji je predmet ovog dogovora je definisana u ponudi br. P26-11-04 od 04.11.2026. godine, koja je prihvaćena od strane Naručioca. Ugovorena cijena će biti uvećana za iznos PDV-a.

Član 6.

Cijena usluge određena u ukupnom iznosu, mijenja se ako nastane potreba izrade naknadnih i nepredviđenih projekata. Cijena izrade naknadnih i nepredviđenih projekata određuje se Aneksom ovog ugovora.

Član 7.

Svaka ugovorna strana ima pravo da zahtijeva izmjenu ugovorene cijene u slučaju nastupanja vanrednih događaja koji utiču na njenu visinu.

Vanredni događaji su okolnosti koje se u vreme zaključenja ugovora nisu mogle predvideti, a čije se nastupanje nije moglo izbjeći, niti njihovo dejstvo ukloniti.

Član 8 .

Ugovorne strane ne mogu zahtijevati izmjenu cijene zbog promjenjenih okolnosti koje su nastupile po isteku roka određenog za ispunjenje njihove obaveze, izuzev ako je za kašnjenje kriva druga ugovorna strana.

Ugovorni rokovi

Član 9.

Isporuka tehničke dokumentacije izvršiće se u rokovima ugovorenim između Naručioca i Projektanta, deifnisanim u ponudi br. P26-11-04 od 04.11.2026. godine koja je prihvaćena od strane Naručioca.

Član 10.

Ukoliko Projektant ne započne izradu ugovorene dokumentacije u roku koji je određen ovim ugovorom (odmah po uvođenju u posao), Naručilac može raskinuti ovaj ugovor i zahtijevati od Projektanta naknadu štete.

Član 11.

Ako se pojavi opravdana sumnja da izrada tehničke dokumentacije ili pojedinih projekata neće biti izrađena u ugovorenom roku, Naručilac ima pravo da zatraži od Projektanta da preduzme potrebne mjere kojima se obezbeđuje odgovarajuće ubrzanje izrade tehničke dokumentacije ili pojedinih projekata.

Član 12.

Projektant nije dužan da posao obavi isključivo preko svojih radnika, nego ga može povjeriti i drugim stručnim licima. Projektant odgovara Naručiocu za izvršenje posla i kad posao obave lica koja nisu njegovi radnici, kao da ga je sam izvršio.

Član 13.

Projektant ima pravo da zahtjeva produženje roka za izradu tehničke dokumentacije u slučaju kad je zbog promenjenih okolnosti ili neispunjenja obaveza Naručioca bio u tome sprečen. Produženje roka određuje se prema trajanju smetnje, s tim što se dodaje i potrebno vrijeme za ponovno otpočinjanje izrade odgovarajučih djelova tehničke dokumentacije.

Način plaćanja

Član 14.

Dinamika plaćanja usluga koji je predmet ovog dogovora biće dogovorena između Naručioca i Projektanta, nakon odredjivanja konačne sume koštanja usluga.

Član 15.

Ako je ugovoren avans, a nije određen rok njegove isplate, avans se plaća prije početka izrade ugovorene tehničke dokumentacije.

Obaveze Naručioca

Član 16.

Naručilac je obavezan da preda Projektantu projektni zadatak i sve druge neophodne podatke za izradu projektne dokumentacije (urbanističko- tehničke uslove, geodetski snimak lokacije i dr.).

Autorska i imovinska prava Projektanta

Član 17.

Projektantu pripada autorsko pravo na cjelokupnu projektnu dokumentaciju koju je izradio na osnovu ovog ugovora.

Dokumentaciju iz stava 1. ovog člana, Naručilac ne može koristiti bez dozvole Projektanta za izgradnju drugih objekata, jer je ista izrađena samo za ugovoreni objekat.

Član 18.

Autorska i imovinska prava Projektanta sastoje se u njegovom pravu na iskorišćavanje djela: prerađivanjem, umnožavanjem i obrađivanjem projektne dokumentacije, s tim što mu za svako iskorišćavanje autorskog dijela pripada odgovarajuća naknada.

Ostala prava i obaveze ugovornih strana

Član 19.

Ovaj ugovor ostaje na snazi do njegovog izvršenja u potpunosti. Obje ugovorne strane imaju pravo da raskinu ovaj ugovor i prije njegovog izvršenja ako o tome postignu sporazum. Ako Naručilac raskida ugovor zato što je Projektant propustio da izvrši svoje obaveze u toj mjeri da je opravdano očekivati da ih neće moći izvršiti u roku koji je za Naručioca prihvatljiv, dužan je platiti Projektantu samo onaj dio izvršenog posla koji može u daljem radu koristiti.

Član 20.

Za eventualne sporove po ovom Ugovoru, ukoliko ne mogu biti riješeni sporazumno, nadležan je Privredni sud u Podgorici

Ugovor je sačinjen u 4 (četiri) istovjetna primjeraka, na crnogorskom jeziku.

Ugovor je sačinjen u Podgorici, dana 04.11.2026. godine

Za INVESTITORA

Stijović Luka
"ROLA" D.O.O Podgorica

Za PROJEKTANTA

Miloš Đikanović MA Arh
„SITA" D.O.O. Budva

Rješenje o registraciji preduzeća

Crna Gora
Poreska uprava
Odsjek za centralni registar privrednih i drugih subjekata (CRPS)

Ilije Plamenca broj 2
81000, Podgorica, Crna Gora
tel. +38220230858
www.gov.me/poreskauprava

Podgorica, 23.03.2026 godine

IZVOD IZ CENTRALNOG REGISTRA PRIVREDNIH SUBJEKATA

Registarski broj: 5 - 0865572 / 005
PIB: 03231569
Status: Registrovan

Datum upisa u Registar: 05.12.2018. godine
Datum promjene podataka: 24.11.2025. godine

"SITA" DRUŠTVO SA OGRANIČENOM ODGOVORNOŠĆU BUDVA

Skraćeno poslovno ime: **SITA**
Oblik organizovanja: **Društvo sa ograničenom odgovornošću**
Adresa sjedišta: **MEDITERANSKA BR. 43, Budva, Crna Gora**
Adresa za prijem službene pošte: **MEDITERANSKA BR. 43, Budva, Crna Gora**
Šifra područne jedinice poreskog organa: **817**
Broj telefona: **+38263476264**
Adresa E-pošte: **architecturesita@gmail.com**
Pretežna djelatnost: **4110, Razrada građevinskih projekata**
Datum donošenja statuta: **04.12.2018**
Datum promjene statuta: **19.11.2025**
Datum odluke/ugovora o osnivanju: **03.12.2018**
Način nastanka: **Osnivanje**
Oblik svojine: **Privatna**
Porijeklo kapitala: **Strani**
Osnovni kapital: **1,00€ (novčani 1,00€; nenovčani 0,00€)**
Spoljno-trgovinsko poslovanje: **DA**

Ilije Plamenca broj 2
81000, Podgorica, Crna Gora
tel. +38220230858
www.gov.me/poreskauprava

Lica sa vlasničkom ulogom

JMB/Broj ID dokumenta/PIB	Ime i prezime/Poslovno ime	Adresa	Vlasnička uloga	Udio u vlasništvu (%)
Lični podatak zaštićen zakonom	MILOŠ ĐIKANOVIĆ	Lični podatak zaštićen zakonom	Osnivač	45,00
Lični podatak zaštićen zakonom	SINAN TANTÜRK	Lični podatak zaštićen zakonom	Osnivač	55,00

Lica u društvu

JMB/Broj ID dokumenta/PIB	Ime i prezime/Poslovno ime	Adresa	Uloga	Ovlašćenja u prometu	Način djelovanja
Lični podatak zaštićen zakonom	SINAN TANTÜRK	Lični podatak zaštićen zakonom	Izvršni direktor	Neograničena	Pojedinačno
Lični podatak zaštićen zakonom	SINAN TANTÜRK	Lični podatak zaštićen zakonom	Ovlašćeni zastupnik	Neograničena	Pojedinačno

Izdato:
23.03.2026 godine u 09:21

Licenca preduzeća za izradu tehničke dokumentacije

Crna Gora
Ministarstvo prostornog planiranja,
urbanizma i državne imovine

Adresa: IV proleterske brigade broj 19
81000 Podgorica, Crna Gora
tel: +382 20 446 200
fax: +382 20 446 215

Broj UPI 09-332/25-4101/2
Podgorica, 29.09.2025. godine

DOO „SITA“ BUDVA

BUDVA
Naselje Svete Petke bb

U prilogu ovog akta, dostavljamo Vam rješenje, broj i datum gornji.

SAGLASNA:
Marina Izgarević Pavićević, državna sekretarka

ODOBRILI:
Boško Todorović, v.d. generalnog direktora Direktorata za građevinarstvo

Petar Vučinić, načelnik

OBRADILA:
Zvezdana Drašković

MINISTAR
Slaven Radunović

Crna Gora Ministarstvo prostornog planiranja, urbanizma i državne imovine PODGORICA

Crna Gora
Ministarstvo prostornog planiranja, urbanizma i državne imovine

Adresa: IV proleterske brigade broj 19
81000 Podgorica, Crna Gora
tel: +382 20 446 200
fax: +382 20 446 215

Broj: UPI 09-332/25-4101/2
Podgorica, 29.09.2025. godine

Ministarstvo prostornog planiranja, urbanizma i državne imovine, postupajući po zahtjevu privrednog društva DOO „SITA" BUDVA, broj UPI 09-332/25-4101/1 od 28.08.2025. godine, za izdavanje licence za projektanta i izvođača radova, na osnovu člana 107 Zakona o izgradnji objekata ("Službeni list CG", br. 19/25 i 92/25), člana 15 Uredbe o organizaciji i načinu rada državne uprave ("Službeni list CG", br. 98/23, 102/23, 113/23, 71/24, 72/24, 90/24, 93/24, 104/24, 117/24 i 39/25), člana 7 Pravilnika o bližem načinu i postupku izdavanja i mirovanja licenci za obavljanje djelatnosti u oblasti izgradnje objekata i načinu vođenja registra licenci ("Službeni list CG", broj 42/25), i čl. 18 i 46 stav 1 Zakona o upravnom postupku ("Službeni list CG", br. 56/14, 20/15, 40/16, 37/17), po ovlašćenju ministra broj: 15-100/25-6175/2 od 02.08.2025. godine, donosi

R J E Š E NJ E

Privrednom društvu **DOO „SITA" BUDVA**, izdaje se

LICENCA

za izradu tehničke dokumentacije i izvođenje radova

na period od **pet godina.**

O b r a z l o ž e nj e

Aktom broj UPI 09-332/25-4101/1 od 28.08.2025. godine, ovom ministarstvu, obratilo se privredno društvo DOO „SITA" BUDVA, pretežna djelatnost - 4110 - Razrada građevinskih projekata, zahtjevom za izdavanje licence za projektanta i izvođača radova. Uz zahtjev, privredno društvo je priložilo sledeće dokaze:

1) rješenje broj UPI 09-332/25-4071/2 od 29.09.2025. godine, kojim je **Milošu Đikanoviću, Spec.Sci arhitekture, Master umjetnosti, oblast: vizuelna umjetnost - arhitektura,** izdata licenca za izradu tehničke dokumentacije i izvođenje radova u svojstvu odgovornog projektanta i odgovornog inženjera građenja, donijeto od strane Ministarstva prostornog planiranja, urbanizma i državne imovine;
2) ugovor o radu sa Milošem Đikanovićem od 12.08.2025. godine, na neodređeno vrijeme;
3) izvod iz Centralnog registra privrednih subjekata, registarski broj 5 - 0865572 / 004.

Ministarstvo prostornog planiranja, urbanizma i državne imovine, razmotrilo je podnijeti zahtjev sa priloženom dokumentacijom i odlučilo kao u dispozitivu rješenja, a ovo iz sledećih razloga:

Naime, članom 156 stav 1 Zakona o izgradnji objekata propisano je da je privredno društvo, pravno lice odnosno preduzetnik, kao i fizičko lice koje je, do stupanja na snagu zakona steklo licencu u oblasti izgradnje objekata, dužno je da u roku od šest mjeseci od dana stupanja na snagu ovog zakona pribavi licencu u skladu sa pomenutim zakonom.

Odredbom člana 76 stav 1 Zakona o izgradnji objekata propisano je da djelatnost izrade tehničke dokumentacije može da obavlja projektant koji ima najmanje jednog zaposlenog licenciranog arhitektu odnosno licenciranog inženjera po vrsti projekta iz člana 9 stav 2 ovog zakona koji izrađuje.
Nadalje, članom 84 stav 1 istog zakona propisano je da djelatnost građenja objekta obavlja izvođač radova koji ima najmanje jednog zaposlenog licenciranog arhitektu odnosno licenciranog inženjera građenja po vrsti radova.

Članom 107 stav 6 prethodno navedenog zakona propisuje se da se licenca za privredno društvo, pravno lice odnosno preduzetnika izdaje se na period od pet godina.

Shodno članu 7 Pravilnika o bližem načinu i postupku izdavanja i mirovanja licenci za obavljanje djelatnosti u oblasti izgradnje objekata i načinu vođenja registra licenci ("Službeni list CG", br. 042/25 od 30.04.2025), propisano je da se uz zahtjev za izradu tehničke dokumentacije i izvođenje radova za projektanta i izvođača radova podnosi: 1) Izvod iz Centralnog registra privrednih subjekta; 2) dokaz da ima najmanje jednog zaposlenog licenciranog arhitektu, odnosno inženjera; 3) licencu za licenciranog arhitektu, odnosno inženjera.

Postupajući po predmetnom zahtjevu, Ministarstvo je, na osnovu raspoloživih dokaza, utvrdilo da su ispunjeni uslovi propisani Zakonom i Pravilnikom, i odlučilo kao u dispozitivu rješenja.

UPUTSTVO O PRAVNOJ ZAŠTITI: Protiv ovog rješenja može se pokrenuti upravni spor tužbom kod Upravnog suda, u roku od 20 dana od dana prijema istog.

OVLAŠĆENO SLUŽBENO LICE

Petar Vučinić



Licenca ovlašćenog inženjera

Crna Gora
Ministarstvo prostornog planiranja,
urbanizma i državne imovine

Adresa: IV proleterske brigade broj 19
81000 Podgorica, Crna Gora
tel: +382 20 446 200
fax: +382 20 446 215

Broj UPI 09-332/25-4071/2
Podgorica, 29.09.2025. godine

MILOŠ ĐIKANOVIĆ

PODGORICA
Bul. Save Kovačevića 23

U prilogu ovog akta, dostavljamo Vam rješenje, broj i datum gornji.

SAGLASNA:
Marina Izgarević Pavićević, državna sekretarka

ODOBRILI:
Boško Todorović, v.d. generalnog direktora Direktorata za građevinarstvo

Petar Vučinić, načelnik

OBRADILA:
Zvezdana Drašković

Crna Gora Ministarstvo prostornog planiranja, urbanizma i državne imovine PODGORICA

MINISTAR
Slaven Radunović

Crna Gora
Ministarstvo prostornog planiranja, urbanizma i državne imovine

Adresa: IV proleterske brigade broj 19
81000 Podgorica, Crna Gora
tel: +382 20 446 200
fax: +382 20 446 215

Broj: UPI 09-332/25-4071/2

Podgorica, 29.09.2025. godine

Ministarstvo prostornog planiranja, urbanizma i državne imovine, postupajući po zahtjevu Miloša Đikanovića, broj UPI 09-332/25-4071/1 od 28.08.2025. godine, za izdavanje licence za licenciranog arhitektu, na osnovu člana 107 Zakona o izgradnji objekata ("Službeni list CG", br. 19/25 i 92/25), člana 15 Uredbe o organizaciji i načinu rada državne uprave ("Službeni list CG", 98/23, 102/23, 113/23, 71/24, 72/24, 90/24, 93/24, 104/24, 117/24 i 39/25), člana 3 Pravilnika o bližem načinu i postupku izdavanja i mirovanja licenci za obavljanje djelatnosti u oblasti izgradnje objekata i načinu vođenja registra licenci ("Službeni list CG", broj 42/25), Stručnog uputstva broj: 06-333/25-6008/1 od 08.05.2025. godine i čl. 18 i 46 stav 3 Zakona o upravnom postupku ("Službeni list CG", br. 56/14, 20/15, 40/16, 37/17), po ovlašćenju ministra broj: 15-100/25-6175/2 od 02.08.2025. godine, donosi

R J E Š E NJ E

Milošu Đikanoviću, Spec.Sci arhitekture, Master umjetnosti, oblast: vizuelna umjetnost - arhitektura, iz Podgorice, izdaje se

LICENCA

za izradu tehničke dokumentacije i izvođenje radova u svojstvu odgovornog projektanta i odgovornog inženjera građenja

na **neodređeno** vrijeme.

O b r a z l o ž e nj e

Aktom broj UPI 09-332/25-4071/1 od 28.08.2025. godine, ovom ministarstvu, obratio se Miloš Đikanović, zahtjevom za izdavanje licence za licenciranog arhitektu. Uz zahtjev je dostavljena sledeća dokumentacija: kopija lične karte; rješenje Ministarstva ekologije, prostornog planiranja i urbanizma, broj UPI 123-352/2 od 25.11.2021. godine, kojim se Milošu Đikanoviću, Spec.Sci arhitekture, Master umjetnosti, oblast: vizuelna umjetnost - arhitektura, izdaje licenca ovlašćenog inženjera za obavljanje djelatnosti izrade tehničke dokumentacije i građenje objekta; potvrda o članstvu u Inženjerskoj komori Crne Gore, broj 05-4994 od 26.12.2024. godine.

Ministarstvo prostornog planiranja, urbanizma i državne imovine, razmotrilo je podnijeti zahtjev sa priloženom dokumentacijom, te je izvršen uvid u rješenje Ministarstva ekologije, prostornog planiranja i urbanizma, pravnog prethodnika ovog ministarstva, broj UPI 123-352/2 od 25.11.2021. godine, i odlučilo kao u dispozitivu rješenja, a ovo iz sledećih razloga:

Naime, članom 156 stav 1 Zakona o izgradnji objekata propisano je da je privredno društvo, pravno lice odnosno preduzetnik, kao i fizičko lice koje je, do stupanja na snagu zakona stekio

licencu u oblasti izgradnje objekata, dužno je da u roku od šest mjeseci od dana stupanja na snagu ovog zakona pribavi licencu u skladu sa pomenutim zakonom.

Članom 76a stav 1 Zakona o izgradnji objekata propisano je da je licencirani arhitekta odnosno licencirani inženjer fizičko lice koje posjeduje najmanje VII 1 nivo kvalifikacije obrazovanja i najmanje tri godine radnog iskustva na stručnim poslovima izrade tehničke dokumentacije i/ili građenja objekta, položen stručni ispit i koje je upisano u registar Inženjerske komore Crne Gore, odnosno Komore arhitekata i planera Crne Gore.

Stavom 2 istog člana propisano je da licencirani arhitekta može da obavlja poslove izrade tehničke dokumentacije projekta arhitekture objekta, projekta uređenja terena i projekta pejzažne arhitekture, odnosno građenja objekata zavisno od vrste objekta i vrste radova.

Odredbom člana 78 stav 2 propisano je da rukovođenje izradom dijela tehničke dokumentacije, u svojstvu odgovornog projektanta, može da vrši licencirani arhitekta odnosno licencirani inženjer odgovarajuće struke.

Nadalje, članom 85 stav 2 istog zakona propisano je da izvođenje dijela radova, u svojstvu odgovornog inženjera građenja može da vrši licencirani arhitekta odnosno licencirani inženjer odgovarajuće struke.

Članom 107 stav 7 prethodno navedenog zakona propisuje se da se licenca za fizičko lice izdaje na neodređeno vrijeme.

Članom 157 propisano je da lica koja su položila stručni ispit, po propisima koji su bili na snazi u vrijeme njihovog polaganja odnosno stekla ovlašćenje ili licencu u oblasti izgradnje objekta, nijesu obavezni da polažu stručni ispit u skladu sa ovim zakonom.

Shodno članu 3 Pravilnika o bližem načinu i postupku izdavanja i mirovanja licenci za obavljanje djelatnosti u oblasti izgradnje objekata i načinu vođenja registra licenci ("Službeni list CG", br. 042/25 od 30.04.2025), propisano je da se uz zahtjev za izdavanje licence za izradu tehničke dokumentacije i izvođenje radova za odgovornog projektanta i odgovornog inženjera građenja podnosi: 1) fotokopija lične karte, odnosno pasoša; 2) dokaz o stručnoj spremi 3) dokaz o najmanje tri godine radnog iskustva na stručnim poslovima izrade tehničke dokumentacije i/ili građenja objekta 4) dokaz o položenom stručnom ispitu i 5) dokaz da je upisan u registar Komore arhitekata i planera Crne Gore, odnosno Inženjerske komore Crne Gore.

U cilju praktične primjene novih zakonskih rješenja Ministarstvo prostornog planiranja, urbanizma i državne imovine dalo je Stručno uputstvo br. 06-333/25-6008/1 od 08.05.2025. godine, u kojem je navedeno da licence za izradu tehničke dokumentacije i/ili građenje objekata, kao i licence za reviziju tehničke dokumentacije i stručni nadzor izdate fizičkim licima po propisima koji su važili do donošenja Zakona o izgradnji objekata, treba usklađivati sa licencama propisanim pomenutim zakonom odnosno Pravilnikom o bližem načinu i postupku izdavanja, mirovanja i oduzimanja licenci za obavljanje djelatnosti u oblasti izgradnje objekata i načinu vođenja registra licenci. Navedeno usklađivanje treba vršiti na osnovu licence izdate po propisima koji su važili do donošenja Zakona odnosno Pravilnika, izvršenog uvida u dokumentaciju dostupnu u Arhivi Ministarstva, kao i dokaza da je fizičko lice upisano u registar Komore arhitekata i planera Crne Gore odnosno Inženjerske komore Crne Gore.

Postupajući po predmetnom zahtjevu, Ministarstvo je, na osnovu raspoloživih dokaza, utvrdilo da su ispunjeni uslovi propisani Zakonom i Pravilnikom, i odlučilo kao u dispozitivu rješenja.

UPUTSTVO O PRAVNOJ ZAŠTITI: Protiv ovog rješenja može se pokrenuti upravni spor tužbom kod Upravnog suda, u roku od 20 dana od dana prijema istog.

Crna Gora Ministarstvo prostornog planiranja urbanizma i državne imovine PODGORICA

OVLAŠĆENO SLUŽBENO LICE

Petar Vučinić

Komora arhitekata i planera Crne Gore

Na osnovu člana 124 Zakona o uređenju prostora ("Službeni list Crne Gore", br. 019/25, 028/25 i 049/25), i evidencije Registra članova Komore arhitekata i planera Crne Gore izdaje se

POTVRDA O ČLANSTVU

ĐIKANOVIĆ MILOŠ

IME I PREZIME

Cetinje

MJESTO ROĐENJA

ARHITEKTA

STRUČNA KVALIFIKACIJA

ČLAN KOMORE OD

22.11.2021.

ČLANSTVO VAŽI DO

31.12.2026.

Podgorica, 12.02.2026.

PREDSJEDNIK KOMORE

mr Novica Mitrović

Potvrda je elektronski generisana i validna je bez potpisa i pečata.
Validnost potvrde provjerite skeniranjem QR koda (www.kaipcg.me).

Dokument generisan: 12.02.2026. u 12:56 | ID: dXXBMc7bijrtONPB

Polisa osiguranja od odgovornosti

SAVA OSIGURANJE

OBNOVA / ZAMENA POLISE:	
POL-00303643	
Tip obnove:	Novo
Broj ponude:	PON-023829/26

POLISA - RAČUN POL-00344212

Ugovarač			
Naziv	SITA DOO	MB	03231569
Adresa	NASELJE SVETE PETKE BB, 85310 BUDVA_GRAD, Crna Gora	Telefon	0038263476264
Trajanje:	Godišnje osiguranje		
Period osiguranja	30.06.2026 (24:00) - 30.06.2027 (24:00)	Period obračuna	30.06.2026 - 30.06.2027

Predmet osiguranja: Profesionalna odgovornost projektanata: Osiguranje pokriva odštetne zahtjeve naručioca usluga ili trećih lica, uključujući i direktne finansijske gubitke/štete, koji su posljedica stručne greške osiguranika koji posjeduje licencu projektanta i izvođača radova izdatu od strane Ministarstva ekologije, prostornog planiranja i urbanizma broj: UPI-12-332/22-570/2, pri obavljanju djelatnosti izrade projektne (tehničke) dokumentacije, a za koje osiguranik odgovara na osnovu zakona u skladu sa uslovima osiguranja.
Vrsta projektovanja:Arhitektonsko
Planirani godišnji prihod:50.000

Vrsta osiguranja:	Osiguranje od projektantske odgovornosti	Šifra:	1310

Osiguranik			
Naziv	SITA DOO	MB	03231569
Adresa	NASELJE SVETE PETKE BB, 85310 BUDVA_GRAD, Crna Gora	Telefon	0038263476264

Suma osiguranja

Uloga	Način ugovaranja	Iznos
Jedinstvena suma osiguranja	Na sumu osiguranja	100.000,00

Franšiza

Franšiza	Odbitna franšiza iznosi 10% od priznate štete ali najmanje 500 EUR

Obračun za predmet

Premija	**270,00**
Popust za jednokratno plaćanje premije	**-27,00**
Komercijalni popust	**-24,30**
Popust po odobrenju Pomoćnika izvršnog direktora	**-21,87**
Ukupna premija bez poreza	**196,83**
Porez na premiju	**17,71**
Ukupna premija sa porezom	**214,54**

Osiguravajuće pokriće važi za područje Crne Gore

Osiguranje je zaključeno bez garantnog roka

Osiguranje je zaključeno u skladu sa Opštim uslovima za osiguranje odgovornosti projektanata koji su usvojeni 24.05.2018.god. (OU-ODPRK-05/18) i koji su sastavni dio ugovora o osiguranju.

Osiguranje je zaključeno u skladu sa Klauzulom za isključenje odgovornosti u slučaju pandemije koja je usvojena dana 23.02.2021. godine (KL-ISKPAND-02/21) i koja je sastavni dio polise osiguranja.

Ugovarač osiguranja svojim potpisom potvrđuje da mu je blagovremeno, prije zaključenja ugovora, uručen Predugovorni dokument sa ključnim informacijama o proizvodu (KI ODG_PROJ 01/24).
Ugovarač osiguranja u svakom trenutku može preuzeti elektronsku kopiju Predugovornog dokumenta sa kljucnim informacija na sajtu drustva (https://www.sava.co.me/me-me/dokumenti).

Ukupna isplata odšteta za sve osigurane slučajeve koji se dese u jednoj godini limitirana je iznosom sume osiguranja (godišnji agregat)

Akcionarsko društvo za osiguranje. Adresa sjedišta: ul. Svetlane Kane Radević br.1. 81000 Podgorica, Crna Gora; E-mail: info@sava.co.me; Website: www.sava.co.me
Call centar: +382 (0) 20 40 30 20 Žiro račun: Nlb banka 530-12245-41, Erste banka 540-394-30, Hipotekarna banka 520-528105-61
PDV: 30/31-04077-8 M.B. 02303388 CRPS reg. br. 40004670

UKUPAN OBRAČUN	
Ukupna premija bez poreza	196,83
Porez na premiju	17,71
Ukupna premija sa porezom	214,54
Način plaćanja	U cjelosti

Sve međusobne nesporazume stranke će rješavati mirnim putem, a u slučaju spora ugovaraju nadležnost suda u Podgorici.

Ugovorne strane su saglasne da ukoliko osiguranik ostvari pravo na naknadu štete, osiguravač ima pravo da dug po toj ili nekoj drugoj polisi odbije od iznosa obračunate štete.

Polisa se smatra računom. Oslobođeni plaćanja PDV-a po članu 27. zakona o PDV-u. Osiguravač zadržava pravo ispravke računske ili neke druge greške učinjene od strane zastupnika. Obaveza osiguravača iz ugovora o osiguranju počinje po isteku 24-og časa dana koji je u ugovoru o osiguranju naveden kao početak osiguranja, ali nikako prije isteka 24-og časa dana kada je Ugovarač osiguranja uplatio ugovorenu premiju u cjelosti ili prvu ratu premije osiguranja, a prestaje 24-og časa onog dana koji je u ugovoru označen kao istek osiguranja.

Na međusobne odnose ugovarača osiguranja/osiguranika i osiguravača koji nijesu definisani ugovorom o osiguranju primjenjuju su odredbe Zakona o obligacionim odnosima.

Potpisom polise ugovarač osiguranja potvrđuje da je primio Uslove zaključenog osiguranja.

Sankcijska klauzula: Osiguravač nije dužan pružiti pokriće, platiti nijednu štetu, niti dati bilo kakvu naknadu, ukoliko bi pružanje takvog pokrića, plaćanje štete ili davanje naknade izložilo osiguravača bilo kakvim sankcijama, zabranama ili ograničenjima po rezolucijama Ujedinjenih nacija ili trgovinskim i/ili ekonomskim sankcijama, zakonima i direktivama bilo koje jurisdikcije koja se primjenjuje na osiguravača.

Polisa je važeća bez pečata Osiguravača.

Ugovarač osiguranja je dužan da plati premiju u cjelosti prilikom zaključenja ugovora o osiguranju.

Osiguravač:

M.P. Ugovarač osiguranja:
(puno ime i prezime)

Odjeljenje za korporativne klijente, Odjeljenje za korporativne klijente, 28.05.2026

POLISA: POL-00344212

Akcionarsko društvo za osiguranje. Adresa sjedišta: ul. Svetlane Kane Radević br.1. 81000 Podgorica, Crna Gora; E-mail: info@sava.co.me; Website: www.sava.co.me
Call centar: +382 (0) 20 40 30 20 Žiro račun: Nlb banka 530-12245-41, Erste banka 540-394-30, Hipotekarna banka 520-528105-61
PDV: 30/31-04077-8 M.B. 02303388 CRPS reg. br. 40004670

Urbanističko tehnički uslovi

CRNA GORA
GLAVNI GRAD PODGORICA
SEKRETARIJAT ZA KOMUNALNE POSLOVE

Rimski trg 50, 81000 Podgorica, Crna Gora
tel: +382 20 235-184, 235-186
email: sekretarijat.kps@podgorica.me
www.podgorica.me

Broj: UPI 04-335/26-660
Podgorica, 29.07.2026. godine

Sekretarijat za komunalne poslove, na osnovu člana 116 i 74 Zakona o planiranju prostora i izgradnji objekata ("Službeni list CG", br. 64/17, 44/18, 63/18, 11/19, 82/20, 86/22, 04/23, 19/25 i 91/25), a u vezi sa članom 146 stav 5 Zakona o izgradnji objekata ("Službeni list CG", br. 19/25 i 92/25), Programa privremenih objekata na teritoriji Glavnog grada Podgorica od 2025 - 2030 godine ("Službeni list - opštinski propisi", br. 39/20, br. 38/22, 57/25), Pravilnika o bližim uslovima za postavljanje odnosno građenje privremenih objekata, uređaja i opreme ("Službeni list CG", br. 43/18, 76/18, 76/19, 09/24, 28/24) i podnijetog zahtjeva **"ROLA" DOO Podgorica, JMGB/PIB 03791599, ulica Novaka Miloševa br. 44**, izdaje:

URBANISTIČKO-TEHNIČKE USLOVE
za izradu tehničke dokumentacije

za postavljanje **otvorene ugostiteljske terase, na dijelu katastarske parcele broj 4059, K.O. Podgorica II – Zona I_A.**

PODNOSILAC ZAHTJEVA	**"ROLA" DOO**

POSTOJEĆE STANJE

Prema Listu nepokretnosti – prepis broj 603, K.O. Podgorica II, površina katastarske parcele broj 4059 iznosi 2004,93 m², ista je na raspolaganju – Glavni grad Podgorica.

PLANIRANO STANJE

Namjena parcele – odnosno lokacije:

U sastavu ugostiteljskog objekta koji se nalazi u ulici Novaka Miloševa br. 44 – kafe bar "BLUES BAR", na dijelu katastarske parcele br. 4059, K.O. Podgorica II (Zona I_A), predviđeno je postavljanje otvorene ugostiteljske terase površine 5,00 m².

Ugostiteljske terase postavljaju se isključivo radi pružanja ugostiteljskih usluga na otvorenom prostoru, po pravilu tokom cijele kalendarske godine. Ukoliko se postavlja u blizini drveta, zardinjere, sadnice, žive ograde i drugog objekta zelenila, mora se omogućiti njihov nesmetan rast i održavanje.

Dimenzije objekta:
• površina na koju se ugostiteljska terasa postavlja određena je dužinom fasadnog fronta ugostiteljskog objekta ispred kog se postavlja, ugostiteljska terasa može biti proširena na okolnu površinu, pod uslovom da postoji saglasnost vlasnika susjedne parcele, odnosno korisnika prostora dijela zgrade ispred kog se terasa postavlja.

Oblikovanje:

• u skladu sa ambijentalnim i klimatskim karakteristikama područja.

Oprema:

• Osnovnu opremu terase čine stolovi i stolice i dodatna oprema: šankovi, zaštitne naprave od sunca (pergola, tenda, suncobrani), ograde, žardinjere, panoi, montažno - demontažne podloge – platforme uređaji za hlađenje i zagrijevanje terase.
• pristupi instalacijama (elektro, PTT, vodovod i kanalizacija) moraju biti nesmetani;

Stolovi i stolice:

• stolovi i stolice moraju biti izrađeni od kvalitetnih materijala (drvo, gvožđe, ratan, kvalitetna plastika i sl.). Savremeni dizajn je veoma preporučljiv.
• najmanja preporučljiva širina stola je 60 cm;
• najmanja upotrebna površina jedne stolice je 75/90 cm;
• razmak između stolova treba biti najmanje 130 cm;

Suncobrani:

• postavljen i otvoren suncobran može natkrivati samo tlocrtnu površinu ukupne površine odobrene terase. Mora imati pokretni oslonac na tlu, izrađen tako da se lako skapa i prenosi, a na donjem dijelu mora imati zaštitu protiv oštećenja podne podloge pomicanjem ili povlačenjem;
• treba da budu plitki, ne smiju biti oblikovno i volumenski agresivni, i moraju biti uniformni u okviru date ugostiteljske terase;
• visina ivice suncobrana u odnosu na podnu površinu bašte iznosi najmanje 2,20 m;
• suncobrani svojom visinom ne smiju prelaziti etažnu visinu poslovnog prostora u prizemlju;
• suncobrani se postavljaju u bež boji (RAL 9010);
• na obodima suncobrana može biti ispisan naziv ugostiteljskog objekta ili reklamni natpis u boji RAL 1015, 7032, 5002 ili 7016 i 9004 koristiti samo ukoliko se reklamni tekst ispisuje u konturama.

Pergola:

• pergola u sklopu otvorene ugostiteljske terase se može postaviti iznad ulaza u pripadajući ugostiteljski objekat ili može biti samostojeća, a izrađuje se isključivo od drvene konstrukcije i prekrivena je puzavicama ili vinovom lozom, izuzetno platnom, ukoliko uslovi na terenu ne omogućavaju sađenje vegetacije. Pergola svojom visinom ne smije prelaziti etažnu visinu poslovnog prostora u prizemlju;

Tenda:

• tenda u sklopu ugostiteljske terase se može postaviti iznad ulaza u pripadajući ugostiteljski objekat ili može biti samostojeća, postavlja se na metalnu konstrukciju, a izrađuje se od impregniranog, plastificiranog ili drugog platna sa ili bez karnera;
• samostojeća tenda je na dva oslonca i na dvije vode;
• kada se tenda postavlja uz zgradu u kojoj se nalazi ugostiteljski objekat, ista može biti konzolno pričvršćena na fasadu zgrade, tako da se nalazi na visini od najmanje 3 m iznad trotoara, a u pješačkoj zoni tako da se donja ivica tende nalazi na visini od najmanje 2,20 m u odnosu na pod;
• tenda svojom visinom ne smije prelaziti etažnu visinu poslovnog prostora u prizemlju;
• tenda se postavlja u bež boji (RAL 9010);
• na obodima tendi može biti ispisan naziv ugostiteljskog objekta ili reklamni natpis u boji RAL 1015, 7032; 5002 ili 7016 i 9004 koristiti samo ukoliko se reklamni tekst ispisuje u konturama;

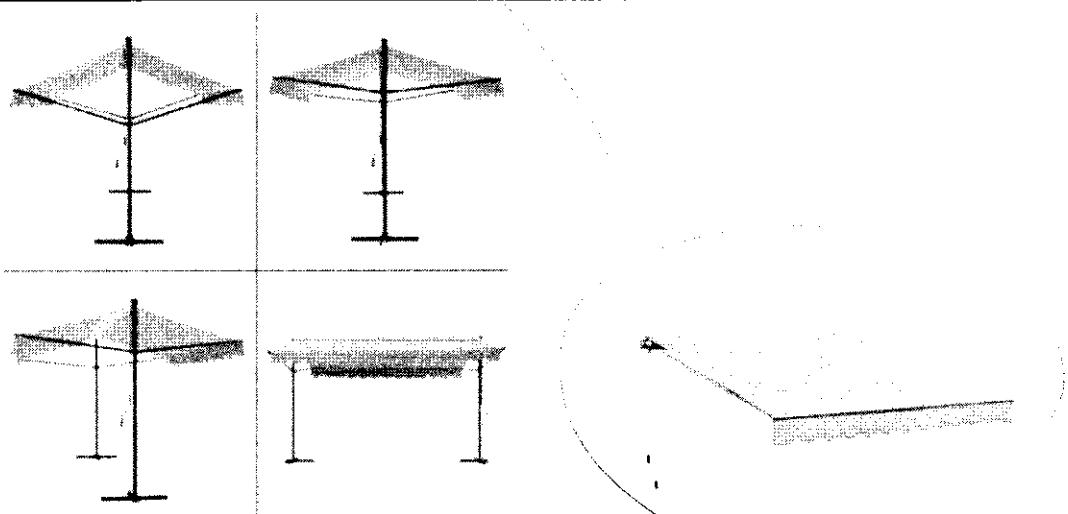

Samostojeća i konzolna tenda za otvorenu ugostiteljsku terasu

Ograde:

• ograde mogu biti u vidu žardinjera, lako prenosivih stubića, ukrasnih lanaca, ukrasnih konopa i/ili prozirnih/perforiranih paravana (staklo, tkanina, perforirani lim/drvo) do visine od 110 cm.
• postavljaju se na djelovima ugostiteljske terase kod koje postoji potreba zaštite od kolskog i pješačkog saobraćaja ili radi održavanja širine pješačkog koridora. Postavljanje ograda u vidu žardinjera, lako prenosivih stubića, ukrasnih lanaca, ukrasnih konopa i/ili prozirnih/perforiranih paravana (staklo, tkanina, perforirani lim/drvo) do visine od 110 cm može biti isključivo unutar gabarita ugostiteljske terase.
• postavljanje ograda, pomičnih panoa ili cvjetnih žardinjera u neprekinutom nizu (jedna pored druge) oko ugostiteljske bašte nije dozvoljeno, jer takva postavka ograničava pristup, zatvara javni prostor i ne obezbjeđuje transparentnost uličnog urbanog ambijenta. Pojedinačne cvjetne žardinjere mogu se postaviti isključivo unutar tlocrtne površine ugostiteljske bašte, ali ne van nje. Razmak između navedenih elemenata mora biti najmanje 1,20 m;

Uređaji za hlađenje i zagrijavanje terase električnom energijom:

• zaštita otvorene ugostiteljske terase od visokih i niskih temperature može se obezbijediti različitim uređajima za hlađenje i zagrijavanje, koji mogu biti postavljeni kao samostalni ili ugrađeni u druge elemente ugostiteljske terase;
• samostalne uređaje je moguće postaviti samo u granicama tlocrtne površine ukupne odobrene površine terase;
• njihovo postavljanje vrši se u skladu sa posebnim propisima koji se odnose na električne i termotehničke instalacije;
• priručna rashladna vitrina može biti elemenat ugostiteljske terase, pod uslovom da se ne koristi kao prodajno mjesto i da se postavlja u granicama ugostiteljske bašte.

Posebni uslovi:

• objekti se moraju graditi i rekonstruisati u skladu sa Pravilnikom o bližim uslovima i načinu prilagođavanja objekata za pristup i kretanje lica smanjene pokretljivosti i lica sa invaliditetom („Sl. list CG", br. 41/25).

Podloga:

• Ugostiteljska terasa će se nalaziti na postojećoj podlozi;
• postavljanje potkonstrukcije sa platformom je moguća samo uz saglasnost glavnog gradskog arhitekte, bez obzira o kojoj se površini terase radi;

• na površini kod koje je potrebno nivelisanje terena (neravan, kaskadni, i nagiba većeg od 3%), nivelisanje se može izvršiti postavljanjem montažno-demontažne podne platforme, koja može biti iznad terena maksimalno 45 cm, a kaskade u okviru nje visine do 20 cm, sa mogućnošću da se sa lokacije ukloni u cjelini.
• polaganje tepiha, prostirki ili druge vrste prekrivala nije dozvoljeno.

Uslovi parcelacije:

Postavljanje privremenih objekata na zemljištu kojim raspolaže Glavni grad

Postavljanje predmetne ugostiteljske terase na zemljištu kojim raspolaže Glavni grad podliježe naplati lokalne komunalne takse shodno Odluci o lokalnim komunalnim taksama Glavnog grada - Podgorice ("Službeni list CG - opštinski propisi", br. 40/19 i 44/19).

Vlasnicima ugostiteljskih objekata dozvoljeno je postavljanje ugostiteljskih terasa u skladu sa uslovima iz Programa privremenih objekata, bez potrebe posebnog grafičkog određivanja lokacije.

USLOVI I MJERE ZAŠTITE PRIRODE I ŽIVOTNE SREDINE

Izrada Programa privremenih objekata na teritoriji Glavnog grada Podgorice za period 2025. - 2030. godine i odabir lokacija za pozicioniranje privremenih objekata usmjeren je na zaštitu prirode i životne sredine, poštujući smjernice i ograničenja propisana prostorno-planskom dokumentacijom i smjernicama iz oblasti zaštite životne sredine. Zakonski i drugi uslovi, zabrane i ograničenja koji su vezani za zaštićena područja i sam karakter susjednog prostora koji je u zahvatu Programa, definišu karakter i način primjene bioloških, tehničkih i tehnoloških mjera zaštite prirode.

Sistem zaštite na području Glavnog grada Podgorica treba da bude cjelovit, odnosno da objedini mjere očuvanja predjela (ekološkog i oblikovanog), održavanja autohtonog prirodnog i stvorenog ambijenta, zaštitu od elementarnih nepogoda, kao i preduslove za uspješno organizovanje zaštite korisnika. Navedene mjere ne treba da se ograniče na uspostavljanje zabrana, već da budu takve prirode da korisnici neposredno učestvuju u njihovom sprovođenju.

Koncept zaštite prirode zasnovan je na primjeni modela održivog razvoja, koji je usklađen sa lokalnim uslovima i zasnovan na novim karakteristikama prostora. Razvoj mora biti kompatibilan sa ekološkim karakteristikama prostora i mora ih uvažavati, u cilju očuvanja kvaliteta prirode i životne sredine.

Pri realizaciji svih sadržaja treba težiti postizanju balansa između očuvanja postojećih vrijednosti i razvoja u značajnoj mjeri neiskorišćenih potencijala.

Mjere zaštite odnose se na očuvanje prirodnih ekosistema i definisane su na osnovu analize stanja prirodne sredine i prihvatnog kapaciteta razmatranog područja. Zaštita će se sprovoditi primjenom mjera zaštite životne sredine, pravilima izgradnje i uređenja koja su data ovim Programom i u skladu sa zakonima i propisima iz ove oblasti.

Očuvanje kvaliteta vazduha na ovom području ostvariti izborom adekvatnog energetskog goriva. Zaštitu voda od zagađivanja ostvariti organizacijom kontrole kvaliteta vode i prečišćavanjem otpadnih voda na mjestu nastajanja, primjenom tehničko-tehnoloških mjera.

Očuvanje i zaštita šumskog zemljišta sprovodiće se kroz prioritetnu aktivnost na sprovođenju rekultivacije degradiranog zemljišta u zonama izvršene sječe i uz puteve; kontrolisanom sječom autohtonih šumskih sastojina; određivanjem granica područja privremenih objekata, kako bi se spriječila nekontrolisana gradnja.

Mjere upravljanja otpadom sprovoditi od mjesta nastajanja selektivnim odlaganjem, prikupljanjem i evakuacijom u skladu sa propisima. Građevinski otpad takođe sakupljati i evakuisati odvojeno, izdvajajući naročito opasni građevinski otpad.

Zaštitu od buke u životnoj sredini zasnivati na poštovanju graničnih vrijednosti nivoa buke u skladu sa Pravilnikom o graničnim vrijednostima nivoa buke u životnoj sredini ("Sl. list CG", br.

75/06). Mjerama za sprječavanje i zaštitu od elementarnih nepogoda (zemljotresa, atmosferskih nepogoda – olujni vjetrovi, odronjavanja i klizanja zemljišta, suše, požara i eksplozija, saobraćajnih i drugih nezgoda) obuhvatiti preventivne mjere kojima se sprječavaju nepogode ili ublažava njihovo dejstvo, mjere koje se podrazumijevaju u slučaju neposredne opasnosti od elementarne nepogode, mjere zaštite kada nastupe nepogode, kao i mjere ublažavanja i otklanjanja neposrednih posljedica nastalih dejstvom nepogoda.

Mjere zaštite od požara i eksplozija sprovoditi poštovanjem propisanih udaljenja između objekata različitih namjena (dalekovod, bazna stanica); izgradnjom saobraćajnica propisane širine tako da omoguće prolaz vatrogasnim vozilima do objekta, manevrisanje vatrogasnih vozila, kao i nesmetani saobraćajni tok; uključivanjem šumskih površina sa područja ovog Programa u izradu planova zaštite od požara.

Zaštitu od zemljotresa sprovoditi primjenom građevinskih i tehničkih mjera u skladu sa uslovima aseizmičke gradnje: primjenjivati adekvatne mjere za obezbjeđenje stabilnosti terena (padine) i susjednih objekta; pri izradi tehničke dokumentacije obavezna je izrada geomehaničkog elaborata u skladu sa propisima

U okviru raspoloživih mehanizama za zaštitu životne sredine koji se koriste prilikom sprovođenja programa, odnosno izgradnje objekata, kao obavezne, treba da se sprovode mjere iz važećih zakonskih propisa, prvenstveno:

- Zakon o zaštiti prirode („Sl. list CG", br. 54/16, 084/24); - Zakon o životnoj sredini („Sl. list CG", br. 52/16, 073/19, 084/24);
- Zakon o procjeni uticaja na životnu sredinu („Sl. list CG", br. 75/18, 084/24);
- Zakon o vodama („Sl. list RCG", br. 27/07 i "Sl. list CG", br. 073/10, 32/11, 047/11, 48/15, 52/16, 055/16, 002/17, 080/17, 84/18 i 084/24);
- Zakon o zaštiti vazduha („Sl. list CG" br. 25/10, 040/11, 43/15, 073/19, 084/24); - Zakon o upravljanju otpadom („Sl. list CG", br. 034/24, 092/24);
- Zakon o zaštiti od buke u životnoj sredini („Sl. list CG", br. 28/11, 1/14); - Program o usklađivanju pojedinih privrednih grana sa Zakonom o integrisanom sprečavanju i kontroli zagađivanja životne sredine („Sl. list CG", br. 019/12, 003/14, 010/16);
- Zakon o komunalnim djelatnostima („Sl. list CG", br. 55/16, 074/16, 002/18, 66/19, 140/22, 084/24); - Zakon o zaštiti i spašavanju („Sl. list CG", br. 013/07, 005/08, 086/09, 32/11, 54/16, 146/21 i 003/23); - Zakon o zaštiti i zdravlju na radu („Sl. list CG", br. 34/14, 44/18 i 084/24);
- Zakon o prevozu opasnih materija („Sl. list CG", br. 33/14, 13/18 i 084/24).

Prilikom izrade tehničke dokumentacije poštovati Uredbu o projektima za koje se vrši procjena uticaja zahvata na životnu sredinu („Sl. list RCG", br. 20/07, „Sl. list CG", br. 47/13, 53/14 i 37/18).

Podaci o postojećim zaštićenim područjima sa prostornim rasporedom, uključujući područja planirana za zaštitu ili su u postupku stavljanja pod zaštitu, kao i podaci o (budućim) područjima ekološke mreže i sa njima povezanim značajnim tipovima staništa u okviru granica zahvata ovog Programa, gravitiraju Nacionalni park „Skadarsko jezero"; rezervati prirode: Manastirska tapija, Pančeva oka, Crni žar i pećina Magara; Spomenik prirode „kanjon Cijevna" i Park prirode „Komovi", Spomenik prirode „Park šuma Gorica" i Park prirode „Dolina rijeke Zete", kao i potencijalno zaštićena područja – područje Sitnica-Mareza-Velje brdo i sliv Morače sa pritokama - Ribnica, Zeta (od Krivog mosta do granica planskog područja Podgorice).

Podaci o ustanovljenim režimima, zonama i mjerama zaštite i korišćenja prirodnih resursa i dobara u okviru granica zahvata Programa – za zonu zahvata predmetnog Plana važe režimi zaštite koji se odnose na sljedeće kategorije zaštićenih područja: Spomenik prirode, Park prirode i Nacionalni park koji gravitiraju predmetnom Planu.

Uslovi, zabrane i ograničenja pod kojima se radnje, aktivnosti i djelatnost mogu realizovati u okviru granica u dijelu zahvata Programa:

- Opšti uslovi, zabrane i ograničenja koji su utvrđeni u odgovarajućim: (i) propisima: Zakon o životnoj sredini, Zakon o vodama, Zakon o zaštiti vazduha, Zakon o upravljanju otpadom, Zakon

o procjeni uticaja na životnu sredinu i dr, (ii) prostorno-planskim dokumentima višeg reda – Prostornim planom Crne Gore (2008), (iii) sektorskim politikama, strategijama, programima i planovima u kojima su utvrđeni uslovi, zabrane i ograničenja vezani za zonu zahvata predmetnih planova (Nacionalnom strategijom održivog razvoja (2016), Nacionalnom strategijom biodiverziteta sa Akcionim planom za period 2016-2020, ako i lokalnim – opštinskim strateškim i planskim dokumentima.

- Opšti uslovi, zabrane i ograničenja koji su utvrđeni u Zakonu o zaštiti prirode u pogledu: planiranja održivog korišćenja prostora i prirodnih resursa; zaštite biološke, geološke i predione raznovrsnosti; mjere zaštite i očuvanje prirode; izbjegavanje oštećenja prirode; zaštite i očuvanja zaštićenih divljih vrsta biljaka, životinja i gljiva.
- Posebni uslovi, zabrane i ograničenja zaštite prirode koji su vezani za planiranje – izbor lokacija i definisanje vrsta i kapaciteta privremenih građevinskih objekata u zoni zahvata predmetnog Programa, a odnose se na: (i) izbor mikrolokacija novih privremenih objekata van zone zaštićenih područja; (ii) nedozvoljenu gradnju objekata koji zbog svojih karakteristika (način izgradnje, vrsta, veličina/kapacitet, tehnologija i sl.) mogu da oštete ili imaju uticaj na prirodne vrijednosti zaštićenih područja.

USLOVI I MJERE ZAŠTITE NEPOKRETNIH KULTURNIH DOBARA I NJIHOVE ZAŠTIĆENE OKOLINE

U postupku sprovođenja Programa privremenih objekata na teritoriji Glavnog grada Podgorica potrebno je obezbijediti zaštitu kulturnih dobara i njihove okoline, na način kojim se poštuje njihov integritet i status i dosljedno sprovode mjere zaštite.

Programom nijesu predviđene intervencije na kulturnim dobrim, kao ni intervencije kojima se direktno utiče na stanje kulturnih dobara.

Pri realizaciji privremenih objekata u okviru zaštićene okoline kulturnih dobara potrebno je obezbijediti očuvanje njihovog integriteta, kulturno-istorijskih i ambijentalnih vrijednosti, sprječavanjem aktivnosti kojima se može uticati na izgled, svojstvo, osobenost, značenje ili značaj kulturnog dobra.

Ukoliko se prilikom iskopa terena za potrebe postavljanja i izgradnje privremenih objekata, naiđe na arheološke ili druge nalaze, koji mogu biti kulturno dobro, obavezno je prekinuti radove, obavijestiti organ uprave nadležan za zaštitu kulturnih dobara, kako bi se izvršila neophodna istraživanja i druge radnje i aktivnosti u skladu sa članom 87 i 88 Zakona o zaštiti kulturnih dobara („Sl. list CG", br. 49/10, 40/11, 44/17, 18/19, 84/24).

Postupak realizacije Programa sprovoditi tako da se ne zadire u zonu kulturnih dobara i njihove zaštićene okoline u skladu sa Zakonom o zaštiti kulturnih dobara ("Sl. list CG", br. 49/10, 40/11, 44/17, 18/19 i 84/24).

U postupku definisanja urbanističko-tehničkih uslova za privremene objekte u kontaktu sa kulturnim dobrom potrebno je pribaviti uslove Uprave za zaštitu kulturnih dobara.

U predloženoj zaštićenoj okolini kulturnih dobara onemogućiti gradnju kojom se narušava prostorni i vizuelni integritet cjeline. U predloženoj zaštićenoj okolini ne graditi objekte većih visina ili visoke gustine izgrađenosti, kao ni infrastrukturne objekte većih dimenzija.

USLOVI ZA LICA SMANJENE POKRETLJIVOSTI I LICA SA INVALIDITETOM

Tehničkom dokumentacijom obezbijediti prilaz i upotrebu objekta/objekata licima smanjene pokretljivosti u skladu sa članom 30 Zakona o izgradnji objekata i Pravilnikom o bližim uslovima i načinu prilagođavanja objekata za pristup i kretanje lica smanjene pokretljivosti i lica sa invaliditetom ("Službeni list CG", br. 41/25).

INFRASTRUKTURNI USLOVI

Uslovi priključenja na tehničku infrastrukturu

•Tehnička infrastruktura podrazumijeva kompletnu opremljenost u skladu sa najvišim standardima i važećom regulativom;

• Prilikom izrade tehničke dokumentacije pribaviti tehničke uslove za relevantnu infrastrukturu od nadležnog organa.

Uslovi za priključenje privremenih objekata na infrastrukturu i posebni tehnički uslovi

Vodovodne i kanalizacione, elektro i tk instalacije u privremenom objektu i izvan njega projektovati u skladu sa važećim propisima i standardima. Priključenje na postojeće infrastrukturne sisteme projektovati prema uslovima dobijenim od nadležnih javnih preduzeća.

Saobraćajni uslovi

Lokacija na koju se postavlja privremeni objekat/objekti mora imati obezbijeđen pristup sa javne površine, osim lokacija sa pokretnim i plutajućim privremenim objektima ili otvorenoj površini u funkciji privremenog objekta.
Izuzetno, lokacije koje nemaju mogućnost obezbijeđenja kolskog pristupa, može se obezbijediti samo pješački pristup sa javne površine uz obezbijeđenje prava službenosti prolaza.

Uslovi za odvoženje čvrstog otpada

Na lokacijama obezbijediti uslove za upravljanje komunalnim otpadom u skladu sa Planom upravljanja otpadom i lokalnim normativnim aktima, a upravljanje ambalažnim, opasnim i ostalim vrstama otpada konkretnog tehnološkog postupka u skladu sa važećom zakonskom regulativom. Mjesta za odlaganje otpada predvidjeti na lokaciji za postavljanje privremenog objekta. Mjesta u objektu ili niše za otpad kao i njihov broj predvidjeti u skladu sa važećim propisima i standardima, odnosno u saradnji sa nadležnim komunalnim preduzećem.

Posebni uslovi

U slučaju da se u okviru navedene lokacije nalazi određeni zaštitni pojas (putni i/ili željeznička infrastruktura, objekti energetike, vodoizvorišta, objekti odbrane, objekti sanitarne zaštite i sl.) neophodno je postupiti u skladu sa važećim propisima i standardima.

POTREBA IZRADE URBANISTIČKOG RJEŠENJA

Tehnička dokumentacija:
- **Idejno rješenje;**
- **Fotografije opreme koja se postavlja.**

POTREBA PRIBAVLJANJA SAGLASNOSTI GLAVNOG GRADSKOG ARHITEKTE

Shodno članu 117 Zakona o planiranju prostora i izgradnji objekata, odredba stava 2 tačka 4 ovog člana, **potrebna je saglasnost Glavnog gradskog arhitekte u pogledu spoljnjeg izgleda** (saglasnost iz člana 87 stav 7 Zakona o planiranju prostora i izgradnji objekta) **ukoliko ista – otvorena ugostiteljska terasa sadrži dodatnu opremu.**

NAPOMENA:

Shodno članu 117 Zakona o planiranju prostora i izgradnji objekata, korisnik je dužan da 15 dana prije postavljanja privremenog objekta, dostavi prijavu postavljanja privremenog objekta Upravi za inspekcijske poslove Glavnog grada sa ovim urbanističko – tehničkim uslovima, Tehničkom dokumentacijom i dokazom o izvršenim obavezama u pogledu plaćanja lokalne komunalne takse za korišćenje javnih površina za prethodni period.

Urbanističko – tehnički uslovi su informacija programa privremenih objekata za teritoriju opštine Podgorica za period 2025 – 2030 godine i na osnovu njih se ne stiče nikakvo pravo, već predstavljaju sastavni dio dokumentacije.

VREMENSKI PERIOD NA KOJI SE IZDAJU PREDMETNI UTU	
Ovi uslovi važe za period od 01. 04. 2026. godine do 31. 12. 2026. godine.	
DOSTAVLJENO: • "ROLA" DOO, ulica Novaka Miloševa br. 44; • Uprava za inspekcijske poslove Glavnog grada; • Uprava lokalnih javnih prihoda Glavnog grada; • a/a.	
OBRAĐIVAČI URBANISTIČKO-TEHNIČKIH USLOVA	
Samostalni savjetnik III Dušan Vuković, spec.sci.arh. **Šefica odjeljenja za upravno – pravne poslove** **Marina Bulatović, dipl. ecc.**	Potpis obrađivača:
OVLAŠĆENO SLUŽBENO LICE	
Srđan Pavlović, dipl. pravnik **V D S E K R E T A R A**	**Potpis ovlašćenog službenog lica:** **M.P.**
PRILOZI	
• Skica – položaj otvorene ugostiteljske terase na terenu; • List nepokretnosti.	

CRNA GORA
GLAVNI GRAD PODGORICA
SEKRETARIJAT ZA KOMUNALNE POSLOVE

Rimski trg 50, 81000 Podgorica, Crna Gora
tel: +382 20 235-184, 235-186
email: sekretarijat.kps@podgorica.me
www.podgorica.me

Broj: UPI 04 - 335 / 26 - 660

29 jul 2026

Podnosilac zahtjeva: „ROLA" d.o.o. Podgorica
Kafe bar „BLUES BAR"
Otvorena ugostiteljska terasa
P = 5,00 m^2
Adresa: ulica Novaka Miloševa broj 44
Katastarska opština: Podgorica II
Broj katastarske parcele: 4059
Zona I_A

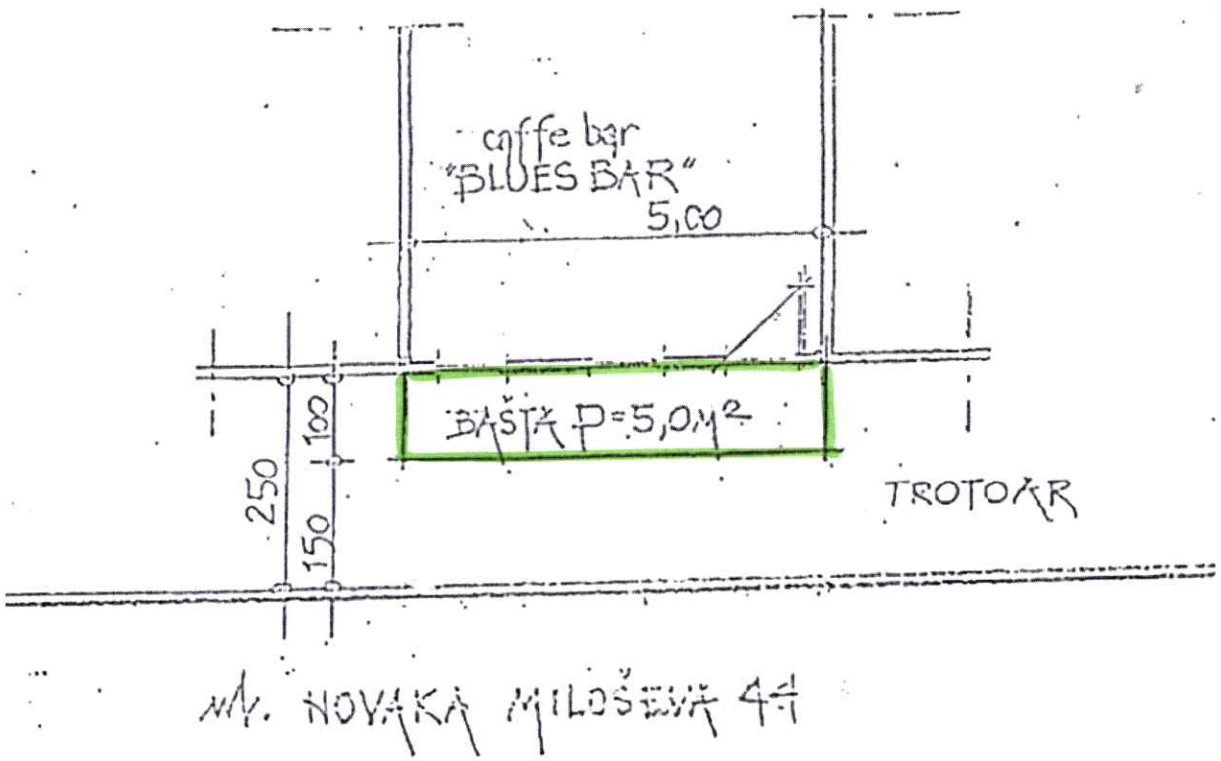

Tehnička obrada
Dušan Vuković, spec.sci.arh.

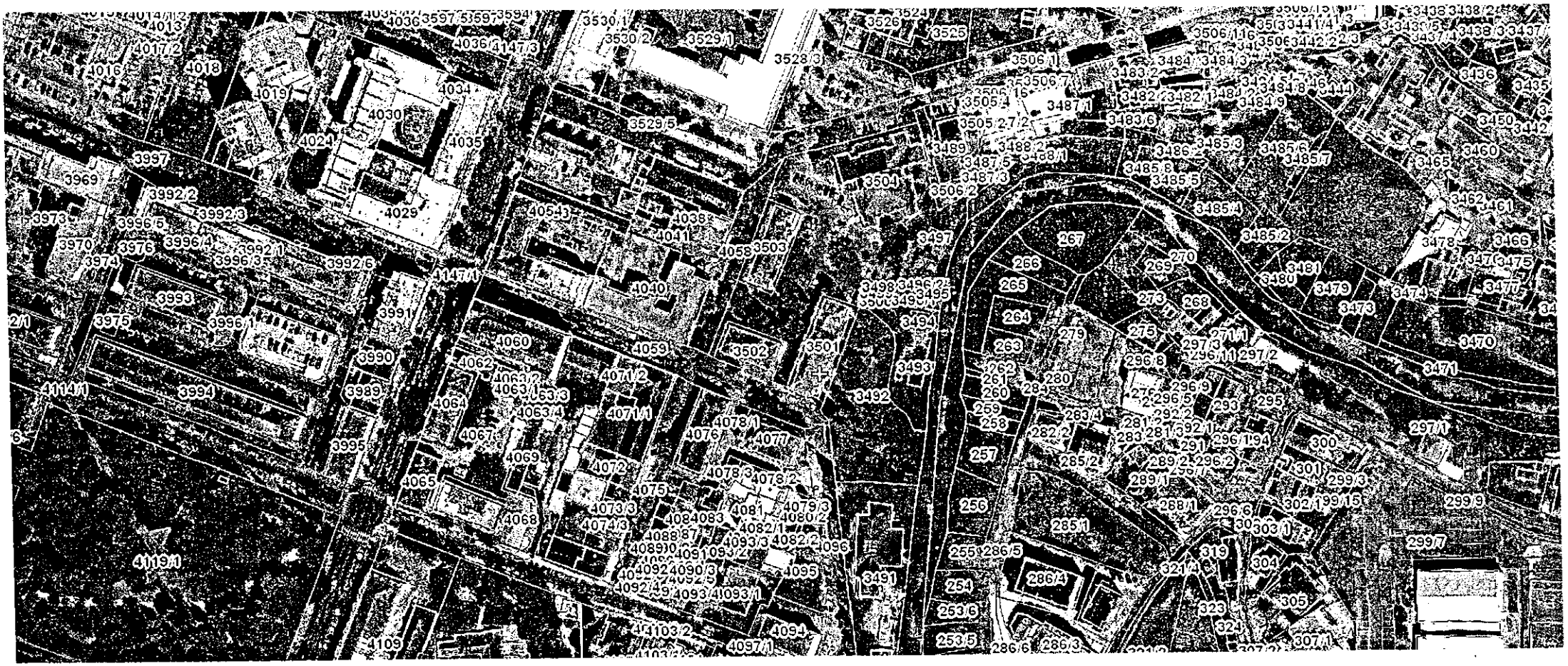

Datum i vrijeme ažurnosti podataka:28-jul-2026 08:09

Pretraga katastra nepokretnosti

KATASTARSKA OPŠTINA

PODGORICA II

PRETRAGA PO

listu nepokretnosti broju parcele

Broj parcele 4059

Pretraži

Spisak parcela

	Katastarska opština	LN	Broj parcele	Podbroj
1	PODGORICA II	603	4059	0

50 Stranica 1 od 1

Prikazuju se od 1 do 1. Ukupno 1 stavke

Rezultat pretrage

Nosioci prava | Parcele | Objekti | Tereti | Aktivni zahtjevi

Nosioci prava - LN 603

	Ime/naziv	Obim prava	Vrsta prava	Vrsta svoji...	Vrsta obim...
1	GLAVNI GRAD PODGORICA	1/1	Raspolaganje		
2	CRNA GORA	1/1	Svojina		

50 Stranica 1 od 1

Dokaz o izvršenim obavezama

HIPOTEKARNA BANKA AD PODGORICA
Račun: 907-52001-93
Call Centar: 19905

Klijent:	ROLA DOO	PIB:	03791599
Mjesto:	81000 PODGORICA		
Adresa:	NOVAKA MILOSEVA 44	Valuta:	978
Broj računa:	520000000005404721	Fah:	

IZVOD BR. 228 *za dan* 07.09.2026.

Valuta	*Naziv i sedište primaoca - nalogodavca*		*Iznos*		*Šifra plaćanja*	*Poziv na broj*	*Podaci za reklamaciju*
	Broj računa	*Banka primaoca - nalogodavca*	*zaduženje*	*odobrenje*	*Svrha plaćanja*	*(zaduženje)* / *(odobrenje)*	*(Trn)* / *(Broj spec.)*
1	2	3	4	5	6	7	8
07.09.2026.	ROLA DOO 520000000005405594		391.00	0.00	143 INTERNO PLACANJE	99 - 99	8880999905197106
07.09.2026.	HIPOTEKARNA BANKA AD 907-52001-93		0.13	0.00	400 NAKNADA E-PLACANJE		789-061200916150
07.09.2026.	KOM KOMERC 510000000020451617		122.32	0.00	120 1491/2026	00	8880999905196842
07.09.2026.	HIPOTEKARNA BANKA AD 907-52001-93		0.25	0.00	400 NAKNADA E-PLACANJE		789-061200916169
07.09.2026.	PODGORICKA PIVARA DOO 565000000002050182		121.00	0.00	120 pg1 060926 0	00	8880999905197215
07.09.2026.	HIPOTEKARNA BANKA AD 907-52001-93		0.25	0.00	400 NAKNADA E-PLACANJE		789-061200916362
07.09.2026.	BUDZET GLAVNOG GRADA PODGORICA 510000030232405006		175.00	0.00	138 Basta resenje 15-417/26-1	00 03791599	8880999905198983
07.09.2026.	HIPOTEKARNA BANKA AD 907-52001-93		0.25	0.00	400 NAKNADA E-PLACANJE		789-061200919769

Predhodno stanje	*Dnevni promet (duguje)*	*Dnevni promet (potražuje)*	*Novo stanje*	*Broj naloga (zaduženje)*	*Broj naloga (odobrenje)*
85.53	1214.41	1324.72	195.84	16	2

HIPOTEKARNA BANKA AD PODGORICA
Račun: 907-52001-93
Call Centar: 19905

Klijent:	ROLA DOO	PIB:	03791599
Mjesto:	81000 PODGORICA		
Adresa:	NOVAKA MILOSEVA 44	Valuta:	978
Broj računa:	520000000005404721	Fah:	

IZVOD BR. 252 *za dan* 05.10.2026.

Valuta	*Naziv i sedište primaoca - nalogodavca*		*Iznos*		*Šifra plaćanja*	*Poziv na broj*	*Podaci za reklamaciju*
	Broj računa	*Banka primaoca - nalogodavca*	*zaduženje*	*odobrenje*	*Svrha plaćanja*	*(zaduženje) (odobrenje)*	*(Trn) (Broj spec.)*
1	2	3	4	5	6	7	8
05.10.2026.	HIPOTEKARNA BANKA AD 520151000001728631		0.00	1038.43	PRENOS POS HB	1410072H 05102026	200-002006546613
05.10.2026.	SRDJA STIJOVIC 540000003211966868		400.00	0.00	121 9/2026	00	8880999905316311
05.10.2026.	HIPOTEKARNA BANKA AD 907-52001-93		0.25	0.00	400 NAKNADA E-PLACANJE		789-061201109189
05.10.2026.	BUDZET GLAVNOG GRADA PODGORICA 510000030232405006		175.00	0.00	138 Basta resenje 15-417/26-1	00 03791599	8880999905330518
05.10.2026.	HIPOTEKARNA BANKA AD 907-52001-93		0.25	0.00	400 NAKNADA E-PLACANJE		789-061201109213
05.10.2026.	STIJOVIC LUKA 520032000016599928		150.00	0.00	151 isplata dijela zarade 8/2	00 8/2026	8880999905330575
05.10.2026.	HIPOTEKARNA BANKA AD 907-52001-93		0.13	0.00	400 NAKNADA E-PLACANJE		789-061201109276
05.10.2026.	KOM KOMERC 510000000020451617		59.50	0.00	120 1692/2026	00	8880999905331264
05.10.2026.	HIPOTEKARNA BANKA AD 907-52001-93		0.25	0.00	400 NAKNADA E-PLACANJE		789-061201110603

Predhodno stanje	*Dnevni promet (duguje)*	*Dnevni promet (potražuje)*	*Novo stanje*	*Broj naloga (zaduženje)*	*Broj naloga (odobrenje)*
98.83	1316.89	1578.43	360.37	17	2

Projektni zadatak

Investitor: „ROLA" D.O.O. kojeg zastupa Stijović Luka
Projektna organizacija: SITA D.O.O.
Objekat: Otvorena ugostiteljska terasa
Vrsta tehničke dokumentacije: IDEJNO RJEŠENJE
Lokacija: Na dijelu k.p. 4059, K.O. Podgorica II – Zona I_A, Opština Podgorica

PROJEKTNI ZADATAK
za izradu arhitektonskog Idejnog rješenja predmetnog objekta

1. **Predmet projekta**
   Ovim projektnim zadatkom se definišu uslovi investitora za izradu tehničke dokumentacije vrste arhitektonskog Idejnog rješenja za otvorenu ugostiteljsku terasu, na dijelu k.p. 4059, K.O. Podgorica II – Zona I_A, Opština Podgorica

2. **Svrha izrade projekta**
   Potrebno je izraditi tehničku dokumentaciju vrste arhitektonsko Idejno rješenje, a u svrhu pribavljanja odobrenja od strane Glavnog gradskog arhitekte i dozvole za gradnju.

3. **Smjernice za izradu projekta**
   Planirano je postavljanje otvorene ugostiteljske terase ukupne površine 5 m², koja će služiti za potrebe ugostiteljskog objekta "BLUES BAR". Terasa će biti postavljena na postojećoj podlozi, bez izvođenja građevinskih radova i bez narušavanja postojećeg površinskog uređenja prostora. Prilikom organizacije terase i rasporeda stolova vodiće se računa o obezbjeđivanju propisanih međusobnih rastojanja između stolova, kao i o nesmetanom kretanju gostiju i prolaznika. Postavljanje terase neće remetiti postojeću površinu niti uticati na funkcionalnost okolnog prostora.

4. **Regulativa**
   Tehničku dokumentaciju izraditi u skladu Pravilnikom o načinu izrade, sadržini i ovjeri tehničke dokumentacije za građenje objekta ("Službeni list CG" br. 084/26 od 16.06.2026.)

Potpis investitora:

Stijović Luka

„ROLA" D.O.O.

DRUŠTVO SA OGRANIČENOM ODGOVORNOŠĆU "ROLA" PODGORICA

Novembar, 2026.

Tehnički opis

Lokacija i namjena:

Predmetna terasa je locirana u sastavu ugostiteljskog objekta koji se nalazi u Ul. Novaka Miloševa br. 44 - kafe bar "Blues Bar", na dijelu katastarske parcele br. 4059, K.O. Podgorica II - Zona I_A, Opština Podgorica.

Opšti podaci

Investitor: "ROLA" D.O.O, kojeg zastupa izvršni direktor Stijović Luka
Projektant: SITA d.o.o., Budva
Glavni inženjer: Miloš Đikanović, MA Arh.
Vrsta dokumentacije: Idejno rješenje – Arhitektonski projekat

Opis urbanističko-arhitektonskog koncepta

Terasa restorana oblikovana je kao savremen i jasno organizovan prostor sa otvorenom strukturom. Koncept se zasniva na fleksibilnom rasporedu sjedećih mjesta, koji obuhvata dva sjedeća stola i jedan visoki barski sto, sa ukupnim kapacitetom od 8 mjesta. Terasa se nalazi ispod postojeće nadstrešnice, koja je sastavni dio stambenog objekta, predstavlja postojeće stanje i nije predmet intervencija niti uređenja od strane korisnika terase. Nadstrešnica je izgrađena u okviru predmetnog objekta i postoji dugi niz godina, nezavisno od organizacije i funkcionisanja ugostiteljske terase. U prizemlju objekta nalazi se caffe bar „Blues Bar“, kojem predmetna terasa pripada.

Struktura i organizacija prostora

Prostor terase organizovan je kao otvorena, funkcionalna cjelina sa jasno definisanim zonama za sjedenje. Organizacija se zasniva na rasteru stolova i stolica mobilnog karaktera, uz omogućene komunikacione pravce između zona.

Konstrukcija i materijali

Terasa restorana formirana je kao otvoreni, privremeni prostor u nivou terena, bez uvođenja novih trajnih konstrukcija. Natkrivanje prostora obezbijeđeno je postojećom nadstrešnicom, koja pripada predmetnom stambenom objektu i postoji u njegovom sastavu već dugi niz godina. U prizemlju objekta nalazi se caffe bar „Blues Bar“, kojem predmetna terasa pripada. Prostor je opremljen mobilnim ugostiteljskim namještajem, a njegova organizacija prilagođena je funkcionalnim potrebama ugostiteljskog objekta.

Kapacitet i način korišćenja prostora:

Terasa restorana projektovana je sa ukupnim kapacitetom od 8 sjedećih mjesta, organizovanih u okviru mobilnog ugostiteljskog namještaja. Raspored sjedenja omogućava fleksibilno korišćenje prostora i prilagođavanje različitim potrebama korisnika, uz poštovanje ergonomskih i komunikacionih standarda.

Bezbijednost i privremeni karakter

Terasa je oblikovana kao privremeni i montažno-demontažni prostor, bez trajnih intervencija u teren ili konstrukciju objekta. Postavka elemenata ne ugrožava bezbjednost korisnika, objekta niti okoline, a svi elementi se mogu ukloniti bez trajnih posljedica po prostor.

LEGENDA PRIZEMLJA						
br.	naziv prostorije	P (m²)	O (m)	zid	pod	plafon
TERASA - BLUES BAR						
01	Terasa	5.00	12.36	Wall Paint	Tiles	Plaster
		5.00 m²				

Grafička dokumentacija

Situacioni prikaz

CRNA GORA
GLAVNI GRAD PODGORICA
SEKRETARIJAT ZA KOMUNALNE POSLOVE

Rimski trg 50, 81000 Podgorica, Crna Gora
tel: +382 20 235-184, 235-186
email: sekretarijat.kps@podgorica.me
www.podgorica.me

Broj: UPI 04 - 335 / 26 - 660

29 jul 2026

Podnosilac zahtjeva: „ROLA" d.o.o. Podgorica
Kafe bar „BLUES BAR"

Oatvorena ugostiteljska terasa

P = 5,00 m^2

Adresa: ulica Novaka Miloševa broj 44
Katastarska opština: Podgorica II
Broj katastarske parcele: 4059
Zona I_A

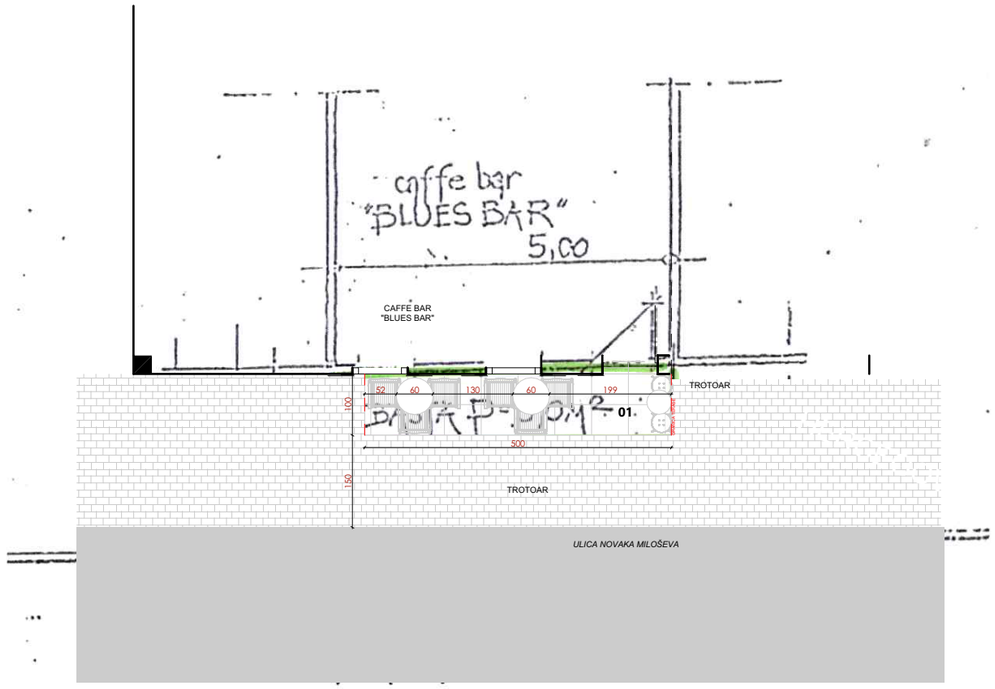

Tehnička obrada
Dušan Vuković, spec.sci.arh.

L E G E N D A

Otvorena ugostiteljska terasa kafe bara "Blues Bar" P: 5.0m^2
5.0mx1.0m

Trotoar

Ulica

PROJEKTANT

SITA d.o.o. |PIB 03231569|
+382 (0) 63 476 264
Mediteranska 43, 85310 Budva

INVESTITOR

"ROLA" D.O.O.

Objekat:

Otvorena ugostiteljska terasa

Lokacija:

Na dijelu katastarske parcele br. 4059, KO Podgorica II - Zona $I_{A,}$ Opština Podgorica

Autor projekta:

Miloš Đikanović, MA Arh.

Vodeći projektant:

Miloš Đikanović, MA Arh.

Odgovorni projektant:

Miloš Đikanović, MA Arh.

Saradnici

Semir Ćatović, MSc arh., Darko Đurašević spec.sci.arh
Janja Đurović, BSc politeh., Marija Kljajić, Bsc politeh.

Vrsta tehničke dokumentacije:

Idejno rješenje

Dio tehničke dokumentacije:

Arhitektonski projekat

RAZMJERA **1:100**

Prilog: **Situacija**

Br.priloga **1.1**

Br.strane

Datum izrade

Novembar, 2026.

Datum revizije

Osnova

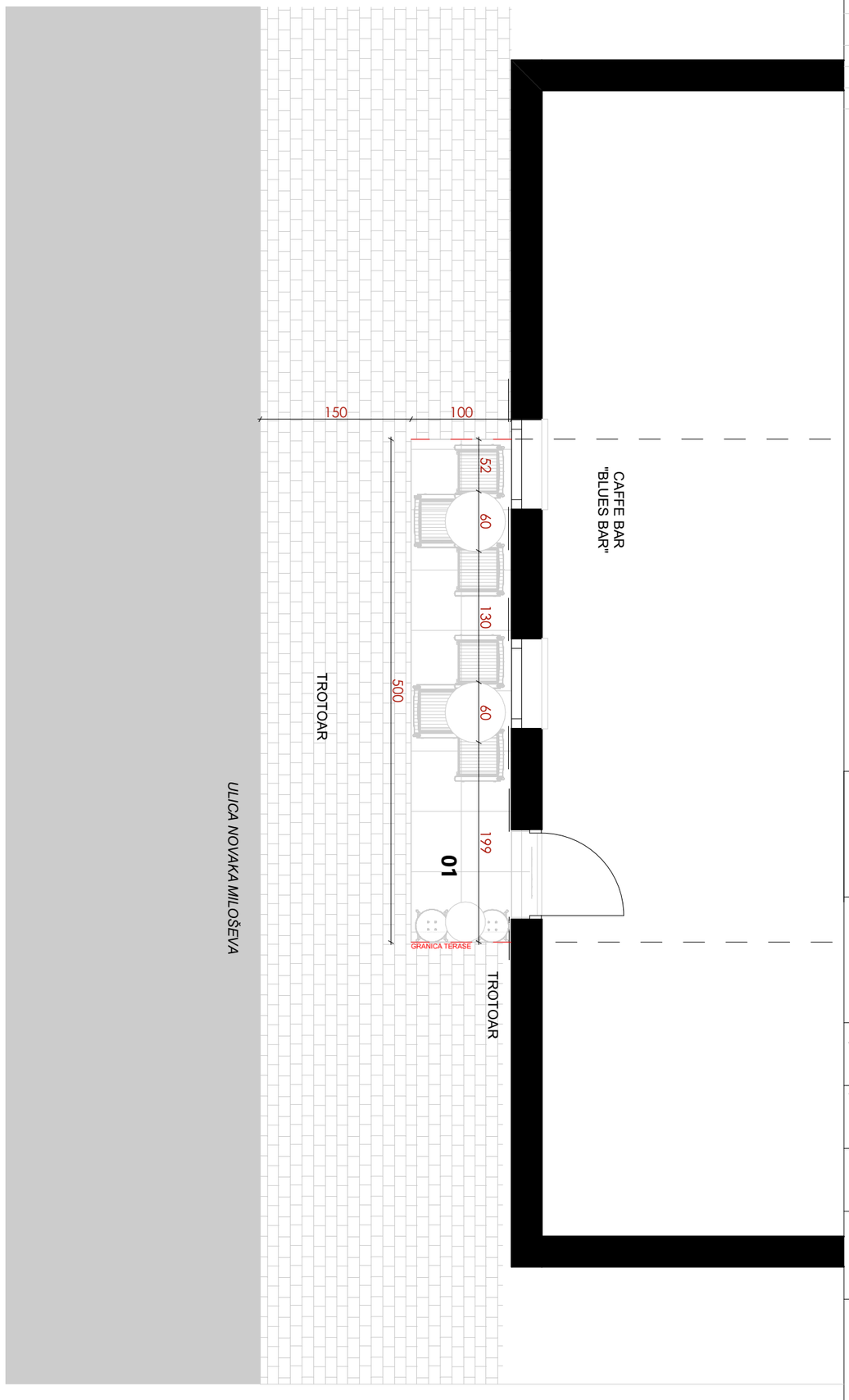

LEGENDA PRIZEMLJA

br.	naziv prostorije	P (m²)	O (m)	zid	pod	plafon
TERASA - BLUES BAR						
01	Terasa	5.00	12.36	Wall Paint	Tiles	Plaster
		5.00 m²				

P = 5.0m²

PROJEKTANT

SITA d.o.o. |PIB 03231569|
+382 (0) 63 476 264
Mediteranska 43, 85310 Budva

INVESTITOR

"ROLA" D.O.O.

Objekat:

Otvorena ugostiteljska terasa

Lokacija:

Na dijelu katastarske parcele br. 4059, KO Podgorica II - Zona $I_{A,}$ Opština Podgorica

Autor projekta:

Miloš Đikanović, MA Arh.

Vodeći projektant:

Miloš Đikanović, MA Arh.

Odgovorni projektant:

Miloš Đikanović, MA Arh.

Saradnici

Semir Ćatović, MSc arh., Darko Đurašević spec.sci.arh
Janja Đurović, BSc politeh., Marija Kljajić, Bsc politeh.

Vrsta tehničke dokumentacije:

Idejno rješenje

Dio tehničke dokumentacije:

Arhitektonski projekat

RAZMJERA

1:50

Prilog:

Osnova

Br.priloga

2.1

Br.strane

Datum izrade

Novembar, 2026.

Datum revizije

Presjeci

PRESJEK 1-1

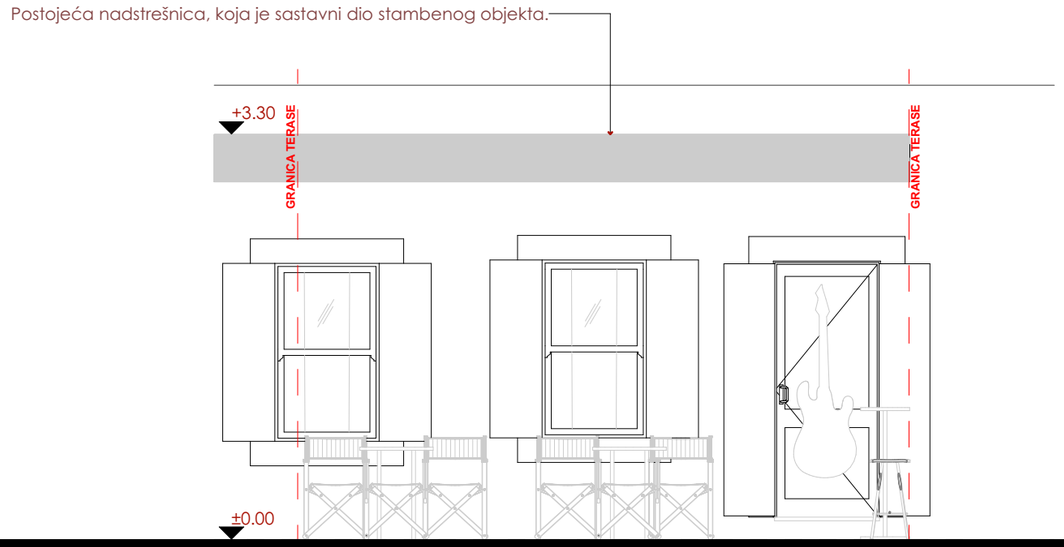

PRESJEK 2-2

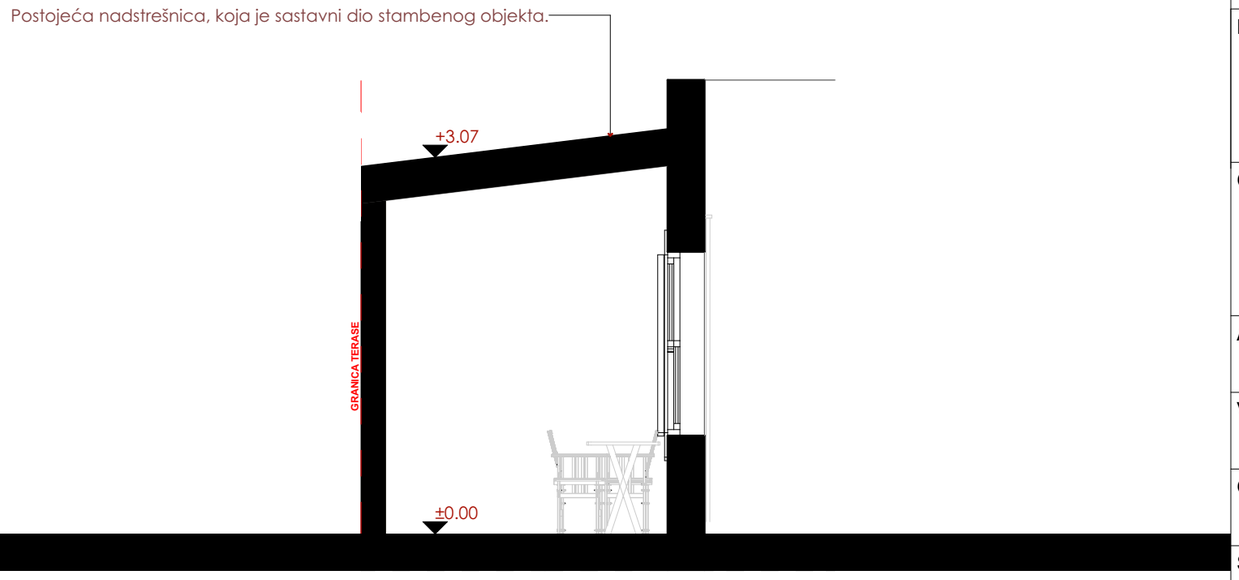

PROJEKTANT

SITA d.o.o. |PIB 03231569|
+382 (0) 63 476 264
Mediteranska 43, 85310 Budva

INVESTITOR

"ROLA" D.O.O.

Objekat:

Otvorena ugostiteljska terasa

Lokacija:

Na dijelu katastarske parcele br. 4059, KO Podgorica II - Zona $I_{A,}$ Opština Podgorica

Autor projekta:

Miloš Đikanović, MA Arh.

Vodeći projektant:

Miloš Đikanović, MA Arh.

Odgovorni projektant:

Miloš Đikanović, MA Arh.

Saradnici

Semir Ćatović, MSc arh., Darko Đurašević spec.sci.arh
Janja Đurović, BSc politeh., Marija Kljajić, Bsc politeh.

Vrsta tehničke dokumentacije:

Idejno rješenje

Dio tehničke dokumentacije:

Arhitektonski projekat

RAZMJERA **1:50**

Prilog: **PRESJEK 1-1 I PRESJEK 2-2**

Br.priloga **3.1**

Br.strane

Datum izrade

Novembar, 2026.

Datum revizije

Fasade

IZGLED 1-1

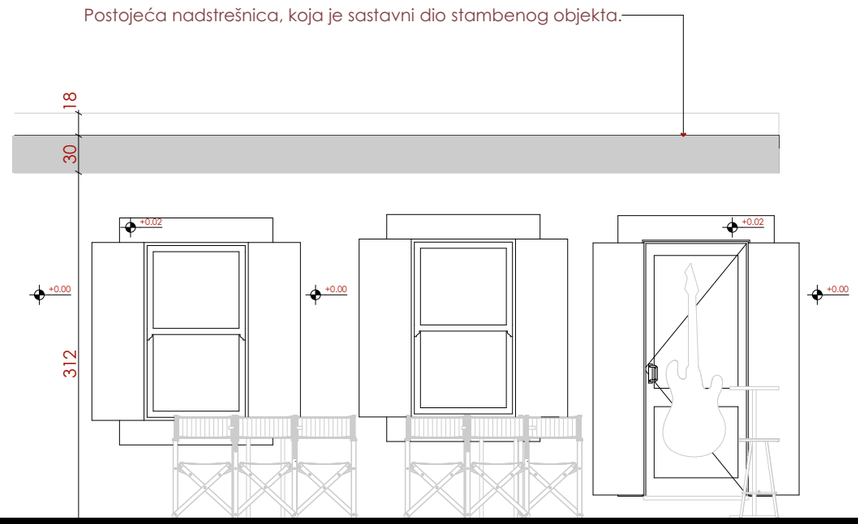

IZGLED 2-2

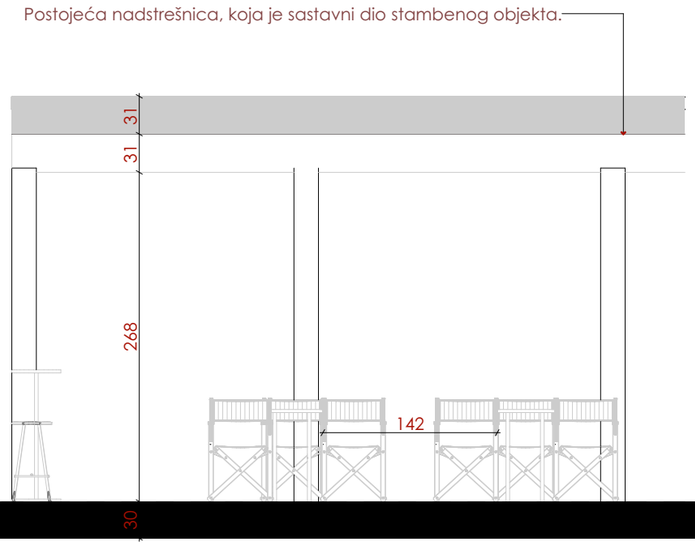

PROJEKTANT

SITA d.o.o. |PIB 03231569|
+382 (0) 63 476 264
Mediteranska 43, 85310 Budva

INVESTITOR

"ROLA" D.O.O.

Objekat:

Otvorena ugostiteljska terasa

Lokacija:

Na dijelu katastarske parcele br. 4059, KO Podgorica II - Zona $I_{A,}$ Opština Podgorica

Autor projekta:

Miloš Đikanović, MA Arh.

Vodeći projektant:

Miloš Đikanović, MA Arh.

Vrsta tehničke dokumentacije:

Idejno rješenje

Odgovorni projektant:

Miloš Đikanović, MA Arh.

Dio tehničke dokumentacije:

Arhitektonski projekat

RAZMJERA **1:50**

Saradnici

Semir Ćatović, MSc arh., Darko Đurašević spec.sci.arh
Janja Đurović, BSc politeh., Marija Kljajić, Bsc politeh.

Prilog:	Br.priloga	Br.strane
FASADA 1	**4.1**	

Datum izrade

Novembar, 2026.

Datum revizije

IZGLED 3-3

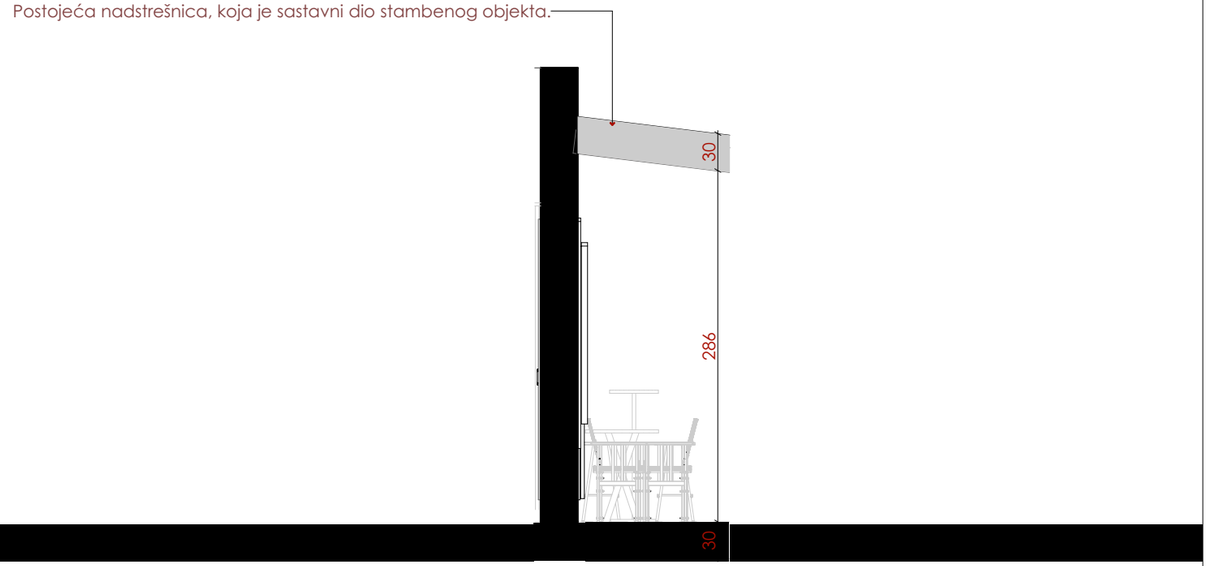

IZGLED 4-4



PROJEKTANT

SITA d.o.o. |PIB 03231569|
+382 (0) 63 476 264
Mediteranska 43, 85310 Budva

INVESTITOR

"ROLA" D.O.O.

Objekat:

Otvorena ugostiteljska terasa

Lokacija:

Na dijelu katastarske parcele br. 4059, KO Podgorica II - Zona $I_{A,}$ Opština Podgorica

Autor projekta:

Miloš Đikanović, MA Arh.

Vodeći projektant:

Miloš Đikanović, MA Arh.

Odgovorni projektant:

Miloš Đikanović, MA Arh.

Saradnici

Semir Ćatović, MSc arh., Darko Đurašević spec.sci.arh
Janja Đurović, BSc politeh., Marija Kljajić, Bsc politeh.

Vrsta tehničke dokumentacije:

Idejno rješenje

Dio tehničke dokumentacije:

Arhitektonski projekat

RAZMJERA **1:50**

Prilog: **FASADA 2**

Br.priloga **4.2**

Br.strane

Datum izrade

Novembar, 2026.

Datum revizije

BARSKI STO

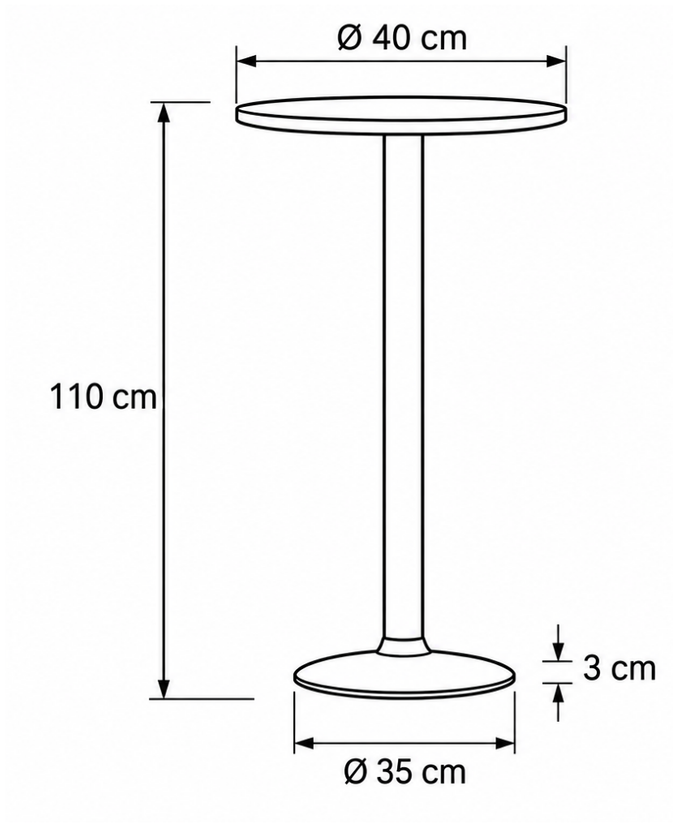

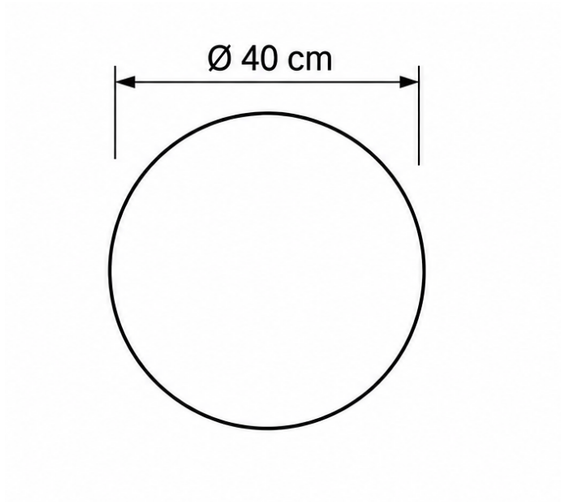

OPIS

Predmetni proizvod je bistro sto namijenjen za upotrebu u ugostiteljskim objektima, restoranima, kafićima i drugim javnim prostorima.Sto je kružnog oblika, sa centralnim nosećim stubom i stabilnom baznom pločom.Sastoji se od kružne gornje ploče prečnika Ø 40 cm, centralnog nosećeg stuba i kružne donje baze prečnika Ø 35 cm i debljine 3 cm. Ukupna visina stola iznosi 110 cm, a konstrukcija obezbjeđuje stabilnost, funkcionalnost i jednostavno održavanje.

Napomena: Materijal izrade, završna obrada, dimenzije i profil centralnog stuba, kao i način spajanja konstruktivnih elemenata definišu se posebnom specifikacijom ili tehničkim zahtjevom naručioca.

Sve dimenzije izražene su u centimetrima.

PROJEKTANT **SITA d.o.o.** |PIB 03231569| +382 (0) 63 476 264 Mediteranska 43, 85310 Budva	INVESTITOR **"ROLA" D.O.O.**
Objekat: **Otvorena ugostiteljska terasa**	Lokacija: Na dijelu katastarske parcele br. 4059, KO Podgorica II - Zona $I_{A,}$ Opština Podgorica
Autor projekta: **Miloš Đikanović, MA Arh.**	
Vodeći projektant: **Miloš Đikanović, MA Arh.**	Vrsta tehničke dokumentacije: **Idejno rješenje**
Odgovorni projektant: **Miloš Đikanović, MA Arh.**	Dio tehničke dokumentacije: **Arhitektonski projekat** — RAZMJERA
Saradnici **Semir Ćatović, MSc arh., Darko Đurašević spec.sci.arh Janja Đurović, BSc politeh., Marija Kljajić, Bsc politeh.**	Prilog: **BARSKI STO** — Br.priloga **6.1** — Br.strane
Datum izrade **Novembar, 2026.**	Datum revizije

BARSKA STOLICA

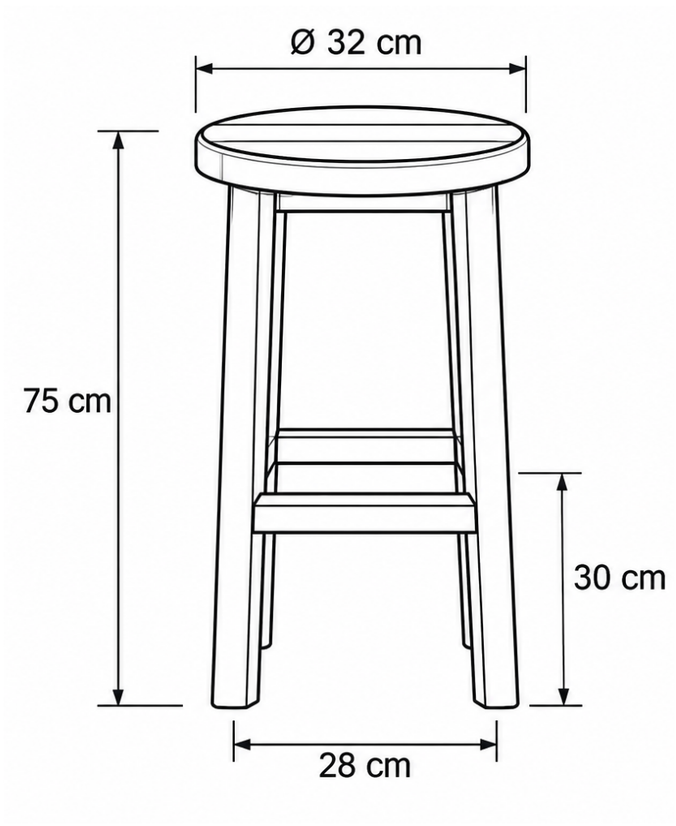

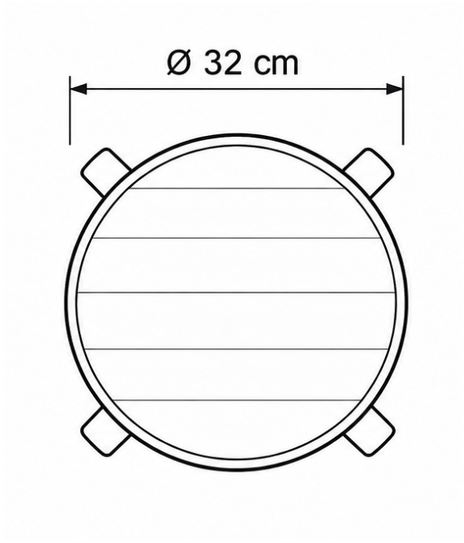

OPIS

Predmetna barska stolica namijenjena je za upotrebu u ugostiteljskim objektima, restoranima i kafićima. Sastoji se od kružnog sjedišta prečnika Ø 32 cm, četiri blago zakošene noseće noge i poprečnih spojnih elemenata koji obezbjeđuju stabilnost konstrukcije. Ukupna visina stolice iznosi 75 cm, širina osnove 28 cm, dok se oslonac za noge nalazi na visini od 30 cm. Konstrukcija omogućava stabilnost, funkcionalnost i udobnost pri korišćenju.

Napomena: Materijal izrade, završna obrada i boja stolice definišu se prema zahtjevu naručioca, uz mogućnost prilagođavanja dimenzija i detalja konstrukcije.

Sve dimenzije izražene su u centimetrima.

PROJEKTANT **SITA d.o.o.** |PIB 03231569| +382 (0) 63 476 264 Mediteranska 43, 85310 Budva	INVESTITOR **"ROLA" D.O.O.**
Objekat: **Otvorena ugostiteljska terasa**	Lokacija: Na dijelu katastarske parcele br. 4059, KO Podgorica II - Zona $I_{A,}$ Opština Podgorica
Autor projekta: **Miloš Đikanović, MA Arh.**	
Vodeći projektant: **Miloš Đikanović, MA Arh.**	Vrsta tehničke dokumentacije: **Idejno rješenje**
Odgovorni projektant: **Miloš Đikanović, MA Arh.**	Dio tehničke dokumentacije: **Arhitektonski projekat** — RAZMJERA
Saradnici **Semir Ćatović, MSc arh., Darko Đurašević spec.sci.arh Janja Đurović, BSc politeh., Marija Kljajić, Bsc politeh.**	Prilog: **BARSKA STOLICA** — Br.priloga **6.2** — Br.strane
Datum izrade **Novembar, 2026.**	Datum revizije

STOLICA

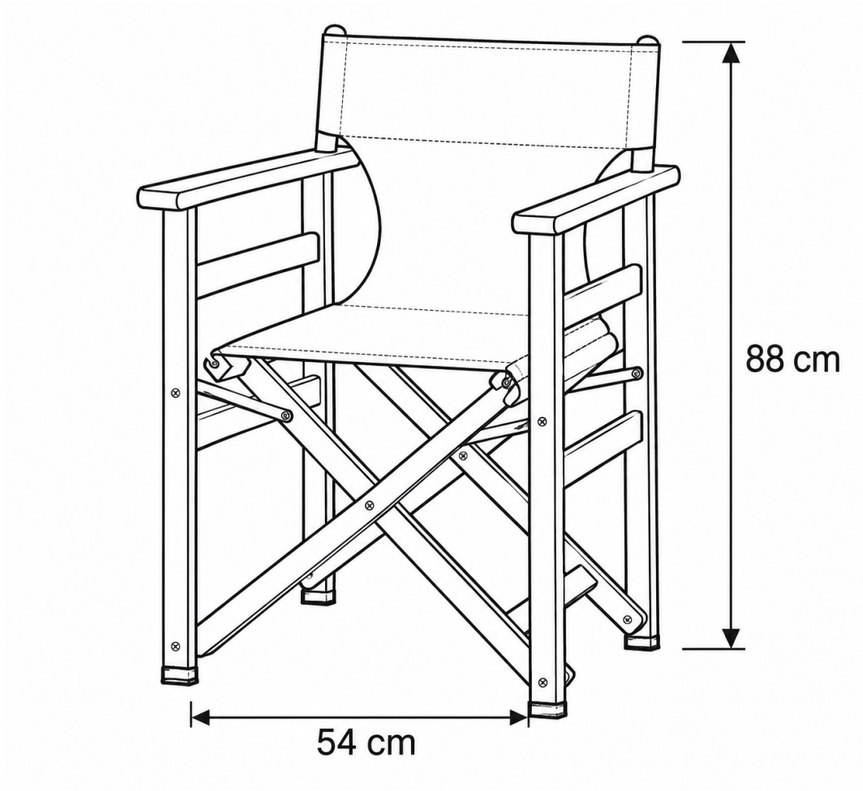

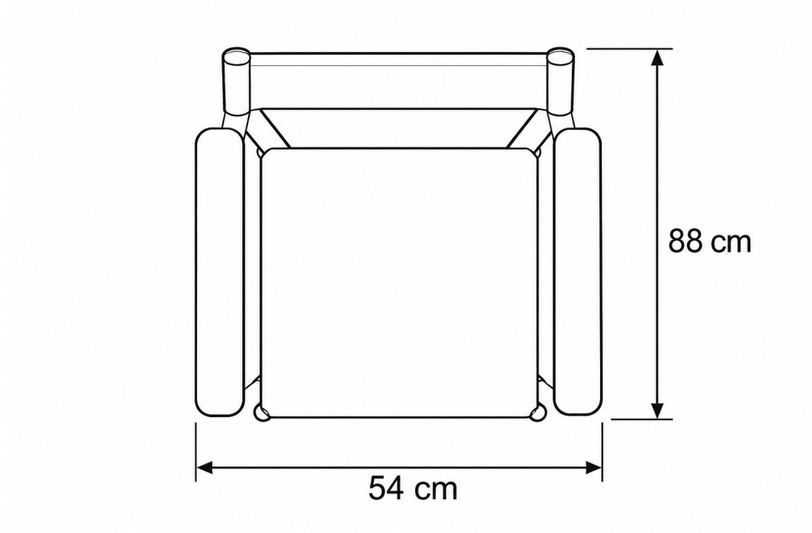

OPIS

Predmetna sklopiva stolica namijenjena je za upotrebu u ugostiteljskim objektima, restoranima, hotelima i drugim javnim prostorima. Konstrukcija se sastoji od sklopivog nosećeg rama, platnenog sjedišta i naslona, kao i bočnih naslona. Ukupna visina stolice iznosi 88 cm, dok širina iznosi 54 cm. Ukršteni noseći elementi omogućavaju stabilnost konstrukcije, a sklopivi mehanizam olakšava skladištenje, transport i rukovanje.

Napomena: Materijal izrade noseće konstrukcije, vrsta i boja platna, kao i završna obrada definišu se prema zahtjevima naručioca. Stolica treba da posjeduje čvrst i stabilan sklopivi mehanizam, uz mogućnost jednostavnog skladištenja i transporta

Sve dimenzije izražene su u centimetrima.

PROJEKTANT

SITA d.o.o. |PIB 03231569|
+382 (0) 63 476 264
Mediteranska 43, 85310 Budva

INVESTITOR

"ROLA" D.O.O.

Objekat:

Otvorena ugostiteljska terasa

Lokacija:

Na dijelu katastarske parcele br. 4059, KO Podgorica II - Zona $I_{A,}$ Opština Podgorica

Autor projekta:

Miloš Đikanović, MA Arh.

Vodeći projektant:

Miloš Đikanović, MA Arh.

Odgovorni projektant:

Miloš Đikanović, MA Arh.

Saradnici

Semir Ćatović, MSc arh., Darko Đurašević spec.sci.arh
Janja Đurović, BSc politeh., Marija Kljajić, Bsc politeh.

Vrsta tehničke dokumentacije:

Idejno rješenje

Dio tehničke dokumentacije:

Arhitektonski projekat

RAZMJERA

Prilog:

6.3 STOLICA

Br.priloga

Br.strane

Datum izrade

Novembar, 2026.

Datum revizije

STO

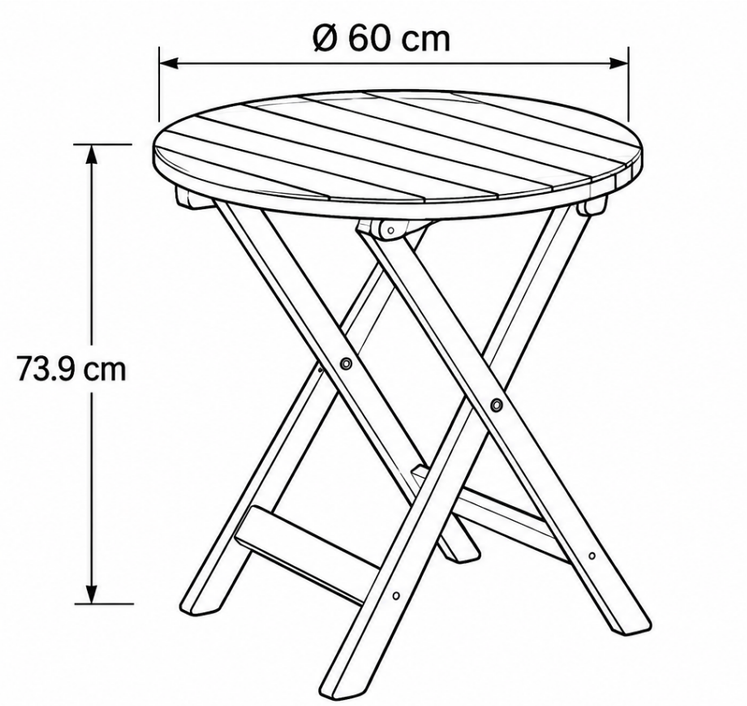

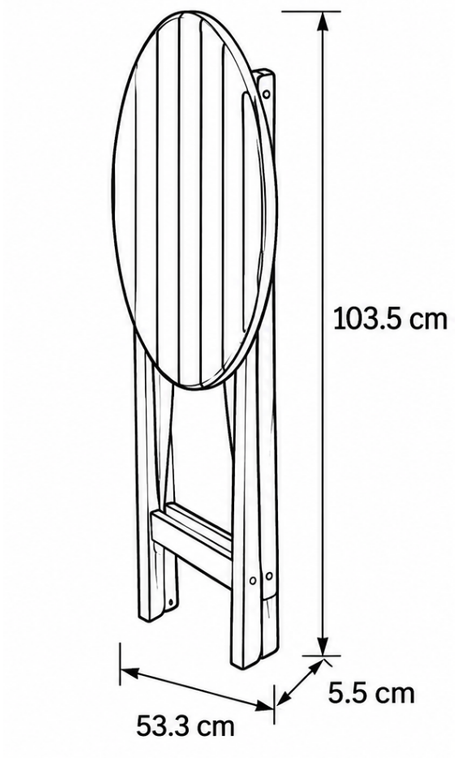

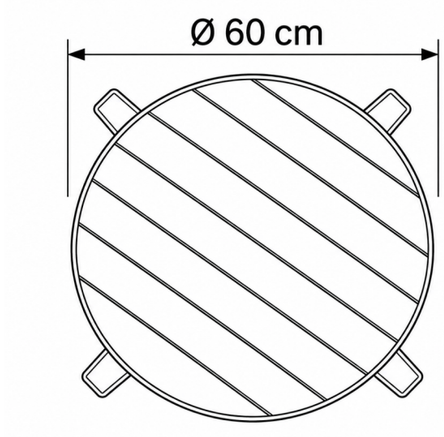

OPIS

Predmetni sklopivi okrugli sto namijenjen je za upotrebu u ugostiteljskim objektima, restoranima, kafićima i na otvorenim prostorima. Sastoji se od kružne ploče prečnika Ø 60 cm i sklopive noseće konstrukcije sa ukrštenim nogama, koja omogućava stabilnost i jednostavno sklapanje. Visina stola iznosi 73,9 cm, dok ukupna visina u sklopljenom položaju iznosi 103,5 cm. Dimenzije sklopljenog stola su 53,3 × 5,5 cm, što omogućava lako skladištenje i transport.

Napomena: Materijal izrade, završna obrada i boja stola definišu se prema zahtjevima naručioca. Sklopivi mehanizam mora obezbijediti jednostavno rukovanje, sigurnost i stabilnost tokom upotrebe.

Sve dimenzije izražene su u centimetrima.

PROJEKTANT

SITA d.o.o. |PIB 03231569|
+382 (0) 63 476 264
Mediteranska 43, 85310 Budva

INVESTITOR

"ROLA" D.O.O.

Objekat:

Otvorena ugostiteljska terasa

Lokacija:

Na dijelu katastarske parcele br. 4059, KO Podgorica II - Zona $I_{A,}$ Opština Podgorica

Autor projekta:

Miloš Đikanović, MA Arh.

Vodeći projektant:

Miloš Đikanović, MA Arh.

Odgovorni projektant:

Miloš Đikanović, MA Arh.

Saradnici

Semir Ćatović, MSc arh., Darko Đurašević spec.sci.arh
Janja Đurović, BSc politeh., Marija Kljajić, Bsc politeh.

Vrsta tehničke dokumentacije:

Idejno rješenje

Dio tehničke dokumentacije:

Arhitektonski projekat

RAZMJERA **1:4.59**

Prilog:	Br.priloga	Br.strane
6.4 STO		

Datum izrade

Novembar, 2026.

Datum revizije

SITA DESIGN STUDIO

KATALOG NAMJEŠTAJA

Za terasu caffe bar-a “BLUES BAR”



Wooden armchair - E104

Electra Equipment

3d model







2d model

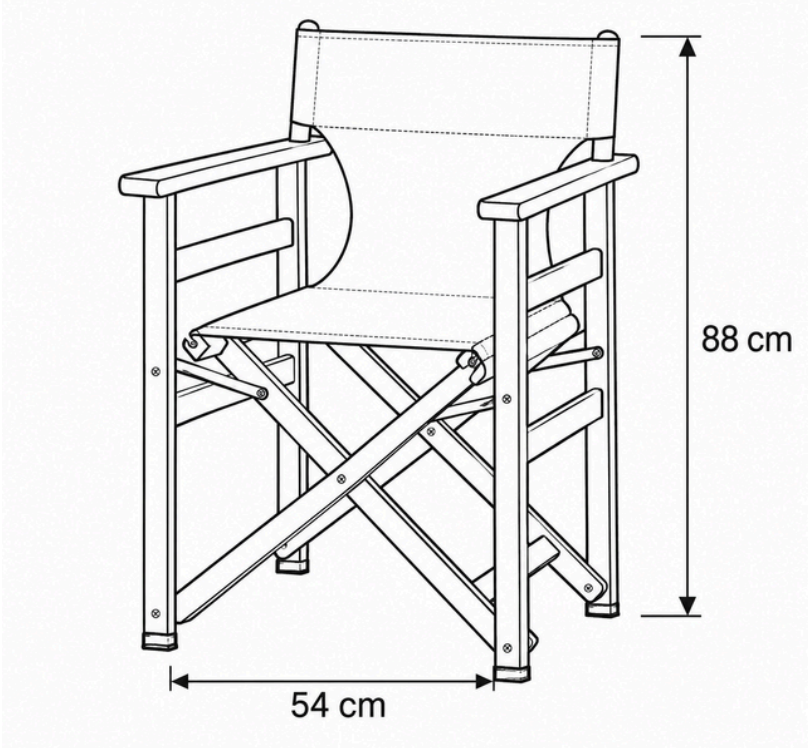

Pozicija na terasi

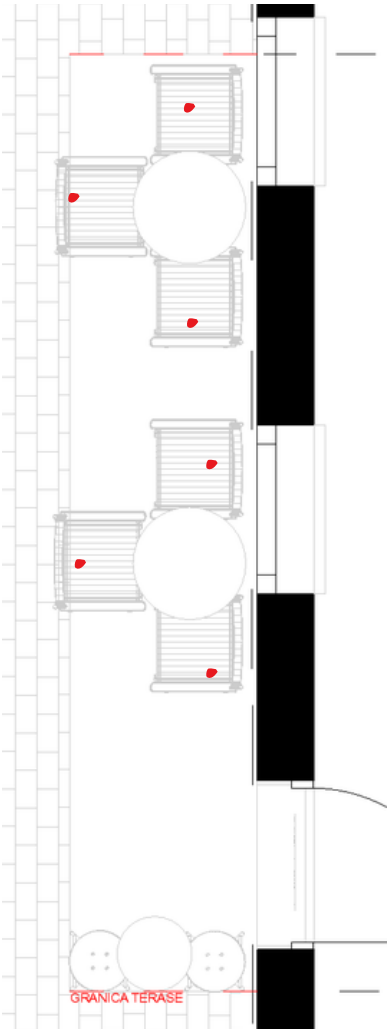

Materijali :

6 komada



Drveni sto

Ručna izrada

3d model



2d model

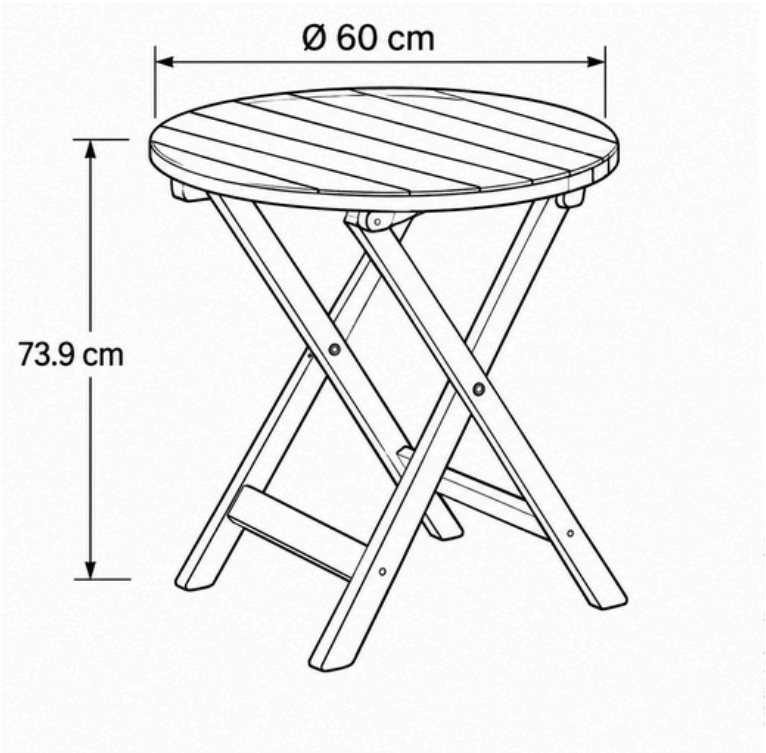

Pozicija na terasi

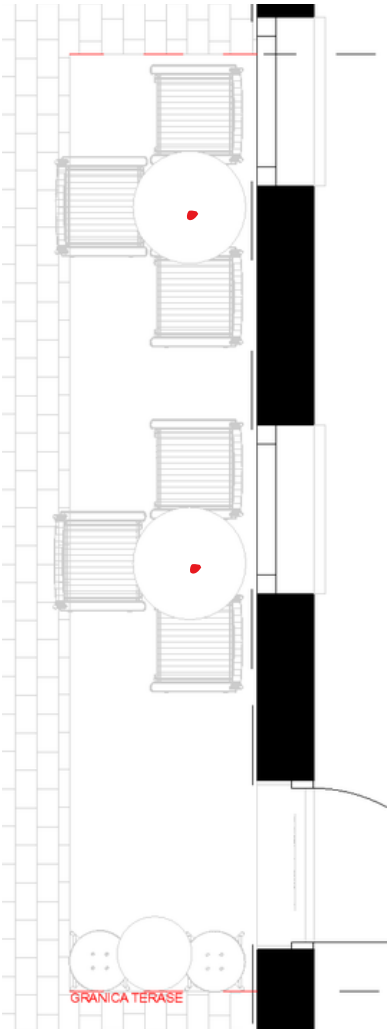

Materijali :

2 komada



Barska stolica

3d model



2d model

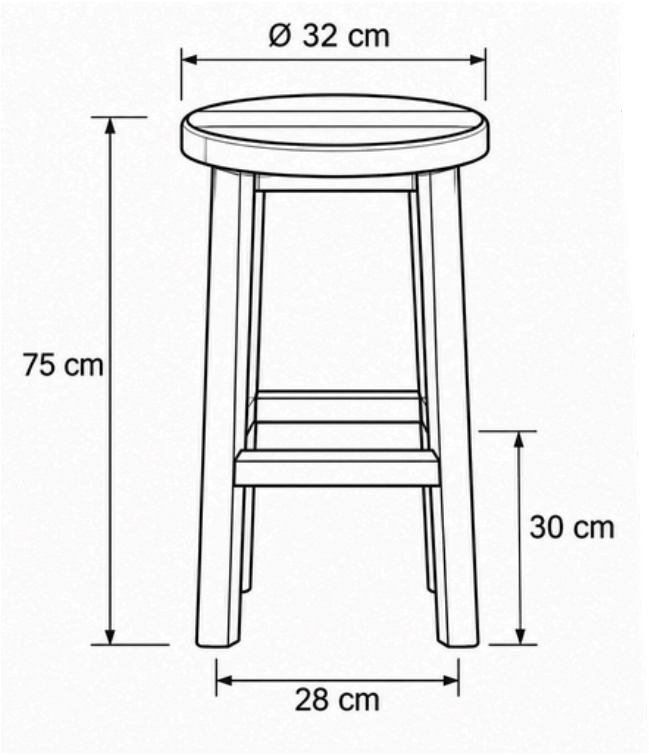

Pozicija na terasi

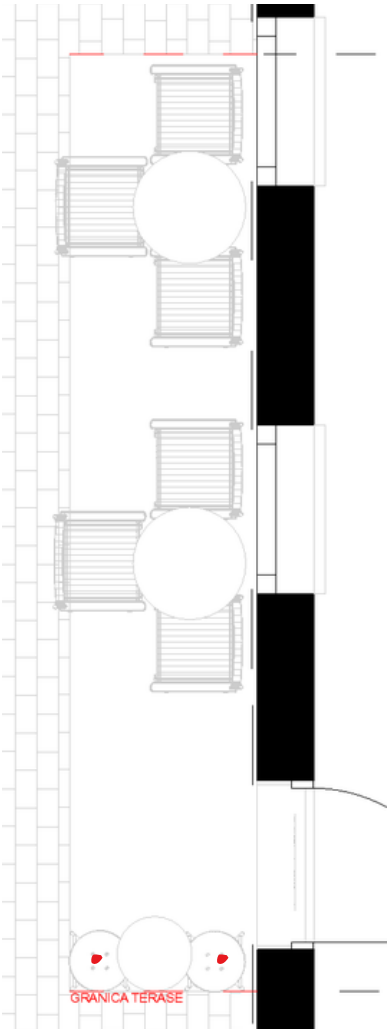

Materijali :

2 komada

Barski sto

3d model



2d model

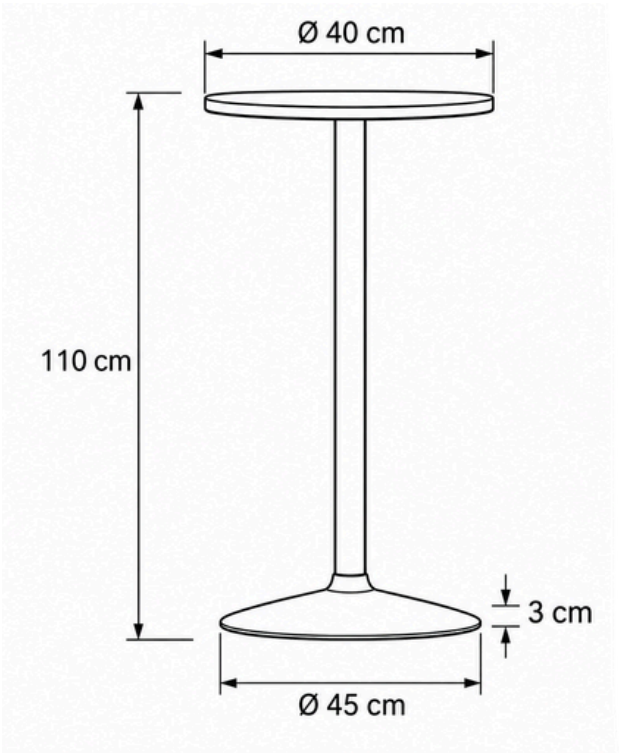

Pozicija na terasi

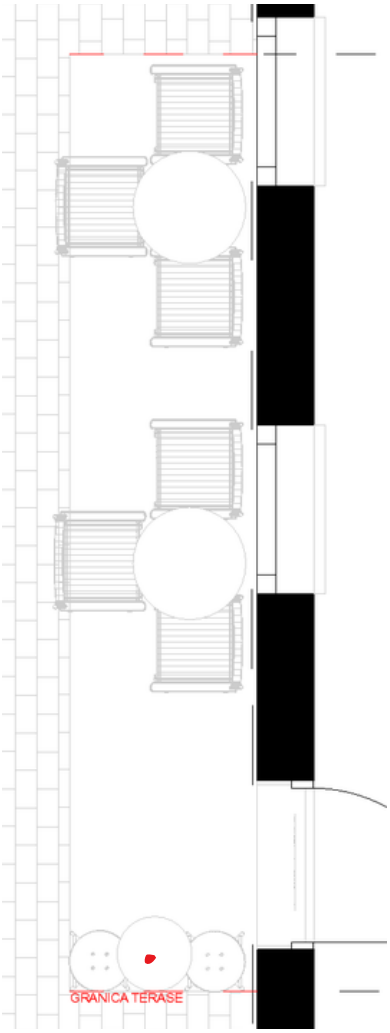

Materijali :

1 komada

Fotomontaža



Fotomontaža 1



Fotomontaža 2

PROJEKTANT

SITA d.o.o. |PIB 03231569|
+382 (0) 63 476 264
Mediteranska 43, 85310 Budva

INVESTITOR

"ROLA" D.O.O.

Objekat:

Otvorena ugostiteljska terasa

Lokacija:

Na dijelu katastarske parcele br. 4059, KO Podgorica II - Zona $I_{A,}$ Opština Podgorica

Autor projekta:

Miloš Đikanović, MA Arh.

Vodeći projektant:

Miloš Đikanović, MA Arh.

Odgovorni projektant:

Miloš Đikanović, MA Arh.

Saradnici

Semir Ćatović, MSc arh., Darko Đurašević spec.sci.arh
Janja Đurović, BSc politeh., Marija Kljajić, Bsc politeh.

Vrsta tehničke dokumentacije:

Idejno rješenje

Dio tehničke dokumentacije:

Arhitektonski projekat

RAZMJERA

1:2.43

Prilog:

FOTOMONTAŽA

Br.priloga

4.1

Br.strane

Datum izrade

Novembar, 2026.

Datum revizije

Trodimenzionalni prikazi





PROJEKTANT

SITA d.o.o. |PIB 03231569|
+382 (0) 63 476 264
Mediteranska 43, 85310 Budva

INVESTITOR

"ROLA" D.O.O.

Objekat:

Otvorena ugostiteljska terasa

Lokacija:

Na dijelu katastarske parcele br. 4059, KO Podgorica II - Zona $I_{A,}$ Opština Podgorica

Autor projekta:

Miloš Đikanović, MA Arh.

Vodeći projektant:

Miloš Đikanović, MA Arh.

Odgovorni projektant:

Miloš Đikanović, MA Arh.

Saradnici

Semir Ćatović, MSc arh., Darko Đurašević spec.sci.arh
Janja Đurović, BSc politeh., Marija Kljajić, Bsc politeh.

Vrsta tehničke dokumentacije:

Idejno rješenje

Dio tehničke dokumentacije:

Arhitektonski projekat

RAZMJERA

1:1.55

Prilog:

TRODIMENZIONALNI PRIKAZI

Br.priloga

5.1

Br.strane

Datum izrade

Novembar, 2026.

Datum revizije





PROJEKTANT

SITA d.o.o. |PIB 03231569|
+382 (0) 63 476 264
Mediteranska 43, 85310 Budva

INVESTITOR

"ROLA" D.O.O.

Objekat:

Otvorena ugostiteljska terasa

Lokacija:

Na dijelu katastarske parcele br. 4059, KO Podgorica II - Zona $I_{A,}$ Opština Podgorica

Autor projekta:

Miloš Đikanović, MA Arh.

Vodeći projektant:

Miloš Đikanović, MA Arh.

Odgovorni projektant:

Miloš Đikanović, MA Arh.

Saradnici

Semir Ćatović, MSc arh., Darko Đurašević spec.sci.arh
Janja Đurović, BSc politeh., Marija Kljajić, Bsc politeh.

Vrsta tehničke dokumentacije:

Idejno rješenje

Dio tehničke dokumentacije:

Arhitektonski projekat

RAZMJERA **1:1.55**

Prilog: **TRODIMENZIONALNI PRIKAZI**

Br.priloga **5.2**

Br.strane

Datum izrade

Novembar, 2026.

Datum revizije





PROJEKTANT

SITA d.o.o. |PIB 03231569|
+382 (0) 63 476 264
Mediteranska 43, 85310 Budva

INVESTITOR

"ROLA" D.O.O.

Objekat:

Otvorena ugostiteljska terasa

Lokacija:

Na dijelu katastarske parcele br. 4059, KO Podgorica II - Zona $I_{A,}$ Opština Podgorica

Autor projekta:

Miloš Đikanović, MA Arh.

Vodeći projektant:

Miloš Đikanović, MA Arh.

Odgovorni projektant:

Miloš Đikanović, MA Arh.

Saradnici

Semir Ćatović, MSc arh., Darko Đurašević spec.sci.arh
Janja Đurović, BSc politeh., Marija Kljajić, Bsc politeh.

Vrsta tehničke dokumentacije:

Idejno rješenje

Dio tehničke dokumentacije:

Arhitektonski projekat

RAZMJERA

1:1.55

Prilog:
TRODIMENZIONALNI PRIKAZI

Br.priloga

5.3

Br.strane

Datum izrade

Novembar, 2026.

Datum revizije





PROJEKTANT

SITA d.o.o. |PIB 03231569|
+382 (0) 63 476 264
Mediteranska 43, 85310 Budva

INVESTITOR

"ROLA" D.O.O.

Objekat:

Otvorena ugostiteljska terasa

Lokacija:

Na dijelu katastarske parcele br. 4059, KO Podgorica II - Zona $I_{A,}$ Opština Podgorica

Autor projekta:

Miloš Đikanović, MA Arh.

Vodeći projektant:

Miloš Đikanović, MA Arh.

Odgovorni projektant:

Miloš Đikanović, MA Arh.

Saradnici

Semir Ćatović, MSc arh., Darko Đurašević spec.sci.arh
Janja Đurović, BSc politeh., Marija Kljajić, Bsc politeh.

Vrsta tehničke dokumentacije:

Idejno rješenje

Dio tehničke dokumentacije:

Arhitektonski projekat

RAZMJERA **1:1.55**

Prilog:
TRODIMENZIONALNI PRIKAZI

Br.priloga **5.4**

Br.strane

Datum izrade

Novembar, 2026.

Datum revizije